GIROLAMI®

MANUALE D'USO E MANUTENZIONE

TC EVO 70 - TC EVO 80 PLUS

Calore. Emozione. Energia.

ECO DESIGN

Gentile cliente,

desideriamo innanzitutto ringraziarla per la preferenza che ha voluto accordarci acquistando un nostro prodotto e ci congratuliamo con Lei per la sua scelta. Per consentirLe di utilizzare al meglio il suo nuovo prodotto, La invitiamo a seguire attentamente quanto descritto nel presente manuale.

INDICE

1. SICUREZZA **6**
1.1. INDICAZIONI DI AVVERTENZA RELATIVE ALL'USO 7
1.2. PERICOLO A CAUSA DI UNA QUALIFICA INSUFFICIENTE 7
1.3. USO PREVISTO 8
1.4. AVVERTENZE DI SICUREZZA GENERALI 8

2. PREMESSA **10**
2.1. DESTINAZIONE D'USO 11
2.2. SCOPO E CONTENUTO DEL MANUALE 11
2.3. RESPONSABILITÀ 12
2.4. GARANZIA LEGALE 12

3. AVVERTENZE **13**

3.1. AVVERTENZE GENERALI **13**
3.1.1. Prima accensione 13
3.1.2. Assistenza tecnica 13
3.1.3. Parti di ricambio 13
3.1.4. Consegna materiale e movimentazione 13
3.2. PRECAUZIONI DA ADOTTARE IN CASO DI INCENDIO 14
3.3. AVVERTENZE PER L'INSTALLATORE 14
3.4. PRECAUZIONI PER L'INSTALLAZIONE 15
3.4.1. Locale d'installazione 16
3.4.2. Requisiti distanze minime di installazione 17
3.4.3. Prescrizioni per la realizzazione del rivestimento 17
3.4.3. Requisiti distanze di sicurezza da materiali infiammabili 18
3.5. AVVERTENZE PER L'UTILIZZATORE 19
3.6. AVVERTENZE PER IL MANUTENTORE 20

4. CARATTERISTICHE GENERALI E DESCRIZIONE DEL TERMOCAMINO **21**
4.1. DIMENSIONI DEL TERMOCAMINO 22
4.2. DESCRIZIONE E DENOMINAZIONE PARTI DEL TERMOCAMINO 24
4.2.1. Descrizione e denominazione del termocamino 24
4.2.2. Descrizione e denominazione parti interne del termocamino 25
4.4. INTERFACCIAMENTO VERSO L'ESTERNO 26

5. CANNA FUMARIA E TUBI DI ADDUZIONE ARIA COMBURENTE **27**
5.1. CLASSIFICAZIONE APPARECCHI 27

6. MESSA IN OPERA **29**
6.1. POSIZIONAMENTO A SECCO 29
6.2. RIVESTIMENTO 29
6.3. REGOLAZIONE ALTEZZA 29
6.4. PRESA D'ARIA COMBURENTE 30
6.5. COLLEGAMENTO CANNA FUMARIA 30
6.6. COLLEGAMENTO SONDE 30
6.1.1 Sonda acqua 30
6.1.3 Controcappa e pannello di ispezione 30
6.7. COLLEGAMENTO ALL'IMPIANTO 31

7. MANUTENZIONE ORDINARIA E STRAORDINARIA **32**
7.1. MANUTENZIONE ORDINARIA 32
7.1.1. Pulizia del vetro 32
7.1.2. Pulizia camera di combustione 32
7.2. MANUTENZIONE STRAORDINARIA 33

8. MARCATURA CE **34**

9. CLASSIFICAZIONE AMBIENTALE (DM186) **34**

10. SPECIFICHE PRODOTTO SECONDO R(UE) 2015/1185 **35**
10.1 TABELLA TC EVO 70 35
10.2 TABELLA TC EVO 80 PLUS 37

11. ERP PRODOTTO **39**

12. DICHIARAZIONE DI CONFORMITÀ **44**
12.1 TC EVO 70 44
12.2 TC EVO 80 PLUS 45

1. SICUREZZA

Avvertenza!!
Prendere visione e seguire le prescrizioni riportate sul retro del generatore di calore.

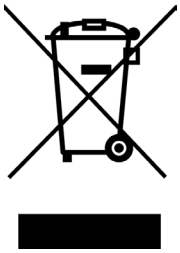

Disposizioni per uno smaltimento corretto del prodotto secondo la Direttiva 2012/19/UE
Alla fine del suo ciclo di vita il prodotto non deve essere smaltito come un rifiuto urbano. Può essere portato ad un centro speciale di riciclaggio gestito dall'autorità locale, o ad un rivenditore che offre questo servizio. Lo smaltimento separato di un apparecchio domestico evita possibili conseguenze negative per l'ambiente e la salute umana derivanti da uno smaltimento improprio e permette il recupero dei materiali di cui è costituito in modo da ottenere significativi risparmi di energia e risorse.

È possibile richiedere al distributore il ritiro del rifiuto di apparecchiatura elettrica ed elettronica alle condizioni e secondo le modalità previste dal D.Lgs. 49/2014. La raccolta separata e il corretto trattamento delle apparecchiature elettriche ed elettroniche, delle pile e degli accumulatori favoriscono la conservazione delle risorse naturali, il rispetto dell'ambiente e assicurano la tutela della salute. Per ulteriori informazioni sui centri di raccolta dei rifiuti di apparecchiature elettriche ed elettroniche, di pile e accumulatori è necessario rivolgersi alle Autorità pubbliche competenti al rilascio delle autorizzazioni.

ETICHETTATURA TC EVO

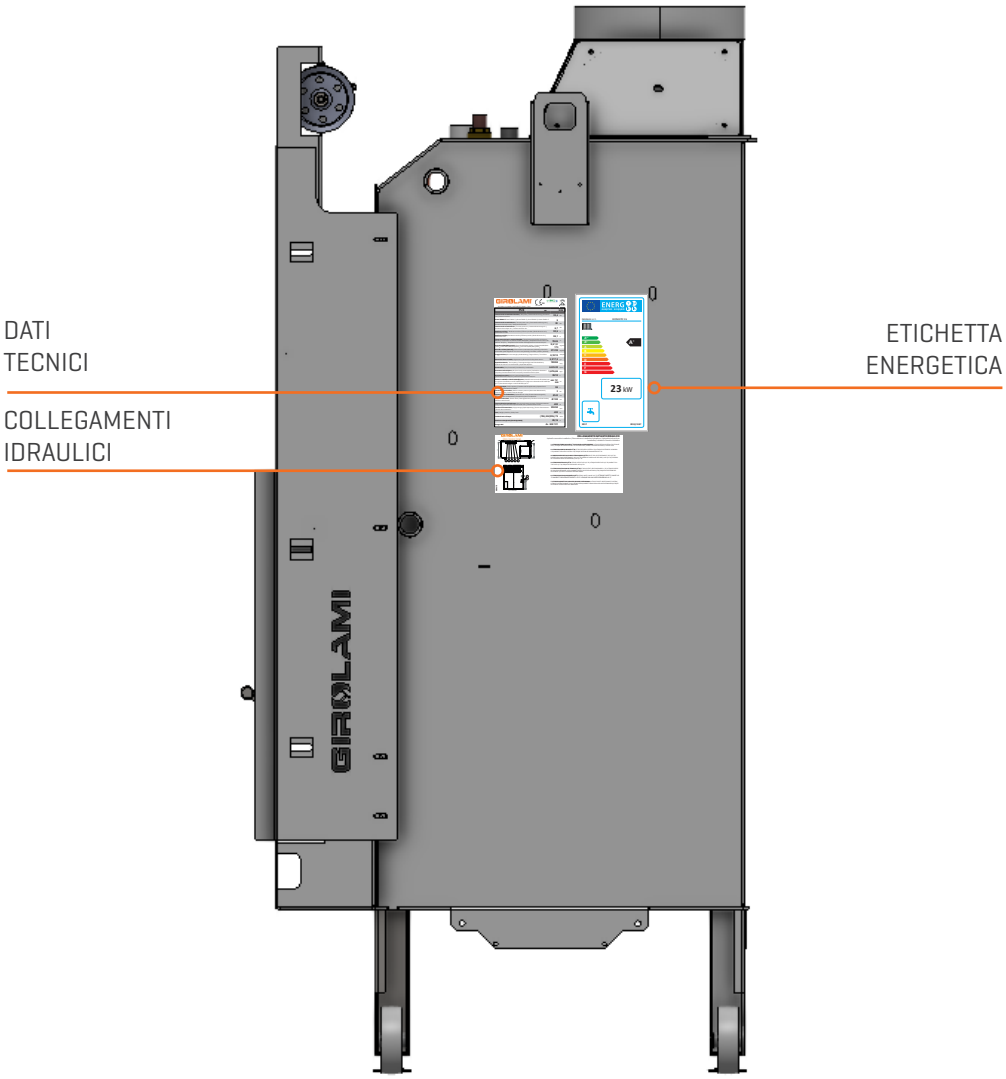

1.1. INDICAZIONI DI AVVERTENZA RELATIVE ALL'USO

Classificazione delle avvertenze relative ad un'azione.
Le avvertenze relative alle azioni sono differenziate in base alla gravità del possibile pericolo con i segnali di pericolo e le parole chiave seguenti:

	Pericolo o avvertenza
	Pericolo di folgorazione
	Pericolo mezzi di sollevamento mobili
	Pericolo caduta oggetti dall'alto
	Pericolo caduta verso il basso
	Pericolo di inciampo
	Pericolo di ustione
	Divieto di toccare con le mani
	Divieto di sosta e passaggio carico sospeso

	Divieto di sollevare o trasportare persone
	Divieto di sostare sotto carichi sospesi
	Obbligo di leggere il manuale di istruzioni
	Obbligo di prestare attenzione
	Obbligo di togliere tensione
	Obbligo di attrezzature di sollevamento
	Obbligo di indossare il casco di protezione
	Obbligo di indossare guanti di protezione
	Obbligo di indossare scarpe di protezione

1.2. PERICOLO A CAUSA DI UNA QUALIFICA INSUFFICIENTE

I seguenti interventi possono essere eseguiti solo da tecnici qualificati con le necessarie competenze:
- Montaggio;
- Smontaggio;
- Installazione;
- Messa in servizio;
- Manutenzione;
- Riparazione;
- Messa fuori servizio.

- Rispettare tutte le istruzioni consegnate con il prodotto.
- Procedere conformemente allo stato dell'arte.
- Rispettare tutte le direttive, leggi, norme e altre disposizioni pertinenti.
- Utilizzare esclusivamente il combustibile raccomandato dal produttore. Il prodotto non deve essere utilizzato come inceneritore.
- Tassativamente vietato l'utilizzo di alcool, benzina, combustibili liquidi per lanterne, gasolio, bioetanolo, fluidi per l'accensione della carbonella o liquidi similari per accendere/ravvivare la fiamma in questi apparecchi. Tenere questi liquidi infiammabili ben lontani dall'apparecchio quando è in uso.
- Per il corretto uso del prodotto e delle apparecchiature elettroniche ad essa collegate e per prevenire incidenti si devono sempre osservare le indicazioni riportate nel presente manuale.
- L'apparecchio può essere utilizzato da bambini di età non inferiore a 8 anni e da persone con ridotte capacità fisiche, sensoriali o mentali, o prive di esperienza o della necessaria conoscenza, purchè sotto sorveglianza oppure dopo che le stesse abbiano ricevuto istruzioni relative all'uso sicuro dell'apparecchio e alla comprensione dei pericoli ad esso inerenti. I bambini non devono giocare con l'apparecchio. La pulizia e la manutenzione destinata ad essere effettuata dall'utilizzatore non deve essere effettuata da bambini senza sorveglianza.
- Prima di iniziare qualsiasi operazione, l'utente o chiunque si appresti ad operare sul prodotto dovrà aver letto e compreso l'intero contenuto del presente manuale di installazione e utilizzo. Errori o cattive impostazioni possono provocare condizioni di pericolo e/o funzionamento irregolare.
- Non utilizzare il prodotto come scala o struttura di appoggio.
- Non mettere ad asciugare biancheria sul prodotto. Eventuali stendibiancheria o simili devono essere tenuti ad apposita distanza dal prodotto. Pericolo di incendio.
- Ogni responsabilità per un uso improprio del prodotto è totalmente a carico dell'utente e solleva il produttore da ogni responsabilità civile e penale.
- Qualsiasi tipo di manomissione o di sostituzione non autorizzata di particolari non originali del prodotto può

essere pericoloso per l'incolumità dell'operatore e sollevano la ditta da ogni responsabilità civile e penale.

- Gran parte delle superfici del prodotto sono molto calde (porta, maniglia, vetro, tubi uscita fumi, ecc.). Occorre quindi evitare di entrare in contatto con queste parti senza adeguati indumenti di protezione o appositi mezzi, come ad esempio guanti a protezione termica o sistemi di azionamento tipo "manofredda".
- E' vietato far funzionare il prodotto con la porta aperta o con il vetro rotto.
- Nel periodo di non utilizzo tutte le porte/sportelli/coperchi previsti nell'apparecchio devono rimanere chiusi.
- Il prodotto deve essere connesso elettricamente ad un impianto munito di un efficace sistema di messa a terra.
- Spegnere il prodotto in caso di guasto o cattivo funzionamento.
- L'accumulo di combustibile incombusto nel bruciatore dopo ogni "mancata accensione" deve essere rimosso prima di procedere con una nuova accensione. Controllare che il bruciatore sia pulito e ben posizionato prima di riaccendere.
- Non lavare il prodotto con acqua. L'acqua potrebbe penetrare all'interno dell'unità e guastare gli isolamenti elettrici, provocando scosse elettriche.
- Non sostare per un lungo periodo davanti al prodotto in funzione. Non riscaldare troppo il locale dove soggiornate e dove è installato il prodotto. Questo può danneggiare le condizioni fisiche e causare problemi di salute.
- Installare il prodotto in locali che non siano a pericolo incendio e predisposti di tutti i servizi quali alimentazioni (aria ed elettriche) e scarichi per i fumi.
- In caso di incendio del camino, spegnere l'apparecchio, sconnetterlo dalla rete e non aprire mai lo sportello. Quindi chiamare le autorità competenti.
- L'immagazzinamento del prodotto e del rivestimento deve essere effettuato in locali privi di umidità e gli stessi non devono essere esposti alle intemperie.
- Si raccomanda di non rimuovere i piedini previsti per l'appoggio del corpo del prodotto al pavimento per garantire un adeguato isolamento, soprattutto nel caso di pavimenti in materiali infiammabili.
- In caso di guasto al sistema di accensione, non forzare l'accensione stessa utilizzando materiali infiammabili.
- Le operazioni di manutenzione straordinaria devono essere eseguite solo da personale autorizzato e qualificato.
- Valutare le condizioni statiche del piano su cui graviterà il peso del prodotto e provvedere ad un adeguato isolamento nel caso sia costruito in materiale infiammabile (es. legno, moquette, plastica).
- Parti elettriche in tensione: alimentare il prodotto solo dopo aver completato il suo assemblaggio.
- Scollegare il prodotto dall'alimentazione 230V prima di effettuare qualsiasi operazione di manutenzione.
- Un cattivo uso o un'impropria manutenzione del prodotto può determinare situazioni di pericolo.
- E' vietato caricare manualmente del combustibile nel braciere. Il non rispetto di questa avvertenza può generare situazioni di pericolo.

1.3. USO PREVISTO

Con un uso improprio, possono insorgere pericoli per l'incolumità dell'utilizzatore o di terzi o anche danni al prodotto e ad altri oggetti.
Il prodotto è concepito come generatore termico per impianti di riscaldamento chiusi e per la produzione di acqua calda sanitaria. In funzione del tipo di apparecchio, i prodotti citati in queste istruzioni vanno installati e usati solo in combinazione con gli accessori riportati nella documentazione complementare relativa al condotto fumi.
L'uso previsto comprende:

- Il rispetto delle istruzioni per l'uso, l'installazione e la manutenzione del prodotto e di tutti gli altri componenti dell'impianto;
- L'installazione e il montaggio nel rispetto dell'omologazione dei prodotti e del sistema;
- Il rispetto di tutti i requisiti di ispezione e manutenzione riportate nei manuali.
- L'uso previsto comprende inoltre l'installazione secondo la classe IP.
- Qualsiasi utilizzo diverso da quello descritto nel presente manuale o un utilizzo che vada oltre quanto sopra descritto è da considerarsi improprio. È improprio anche qualsiasi utilizzo commerciale e industriale diretto.

ATTENZIONE.

Ogni impiego improprio non è ammesso.

1.4. AVVERTENZE DI SICUREZZA GENERALI

In presenza di odore di fumi negli edifici:

- Evitare i locali con odore di fumo.
- Se possibile spalancare porte e finestre e creare una corrente d'aria.
- Non usare fiamme libere (per es. accendini, fiammiferi).
- Non fumare.

- Avvertire i vicini di casa chiamando o bussando.
- Abbandonare immediatamente l'edificio e impedire l'accesso a terzi.
- Avvertire vigili del fuoco e polizia non appena si è abbandonato l'edificio.
- Avvertire il servizio tecnico di pronto intervento da un telefono esterno all'edificio.

Pericolo di morte a causa della mancanza di dispositivi di sicurezza.
Gli schemi contenuti in questo documento non mostrano tutti i dispositivi di sicurezza necessari ad una installazione a regola d'arte.
- Installare nell'impianto i dispositivi di sicurezza necessari.
- Rispettare le leggi, le norme e le direttive pertinenti nazionali e internazionali.
- Non eliminare o disattivare i dispositivi di sicurezza presenti sulla termocamino TC EVO.
- Nel caso di malfunzionamento di un dispositivo di sicurezza richiedere l'intervento del tecnico per il ripristino dello stesso.

Pericolo di intossicazione e ustioni per la fuoriuscita di fumi roventi.
- Utilizzare il prodotto solo con la condotta fumi completamente montata.
- Utilizzare il prodotto solo con il rivestimento e/o la pannellatura completamente montata e chiusa.

Rischio di avvelenamento a seguito di alimentazione di aria comburente insufficiente in condizioni di funzionamento a camera aperta.
- Assicurarsi che nel locale di installazione del prodotto sia garantito un sufficiente apporto d'aria e che non venga mai ostacolato.
- Tener conto che devono essere soddisfatti i requisiti comuni per l'aerazione e le normative vigenti in materia di installazione e d'areazione dei locali e misure minime delle prese per aria comburente.

Pericolo di ustioni o scottature a causa di parti surriscaldate.
- Lavorare su tali componenti solo una volta che si sono raffreddati.
- Prima delle operazioni di pulizia della camera di combustione accertarsi che le ghise siano fredde.
- Utilizzare la mano fredda fornita con la termocamino per l'apertura della porta.

Pericolo di lesioni durante il trasporto a causa del peso elevato del prodotto.
- Trasportare il prodotto con l'aiuto di almeno due persone.
- Utilizzare i mezzi di trasporto e sollevamento per i carichi.
- Verificare la stabilità della macchina sul pallet.
- Verificare la tenuta delle corde di tenuta.

Rischio di danni dovuti alla corrosione a causa di aria comburente e ambiente inadeguati spray, solventi, detergenti a base di cloro, vernici, colle, legami di ammoniaca, polveri e simili possono causare la corrosione del prodotto e nel condotto fumi.
- Verificare che l'alimentazione di aria comburente sia priva di cloro, zolfo, polveri, ecc..
- Assicurarsi che nel luogo d'installazione non vengano stoccate sostanze chimiche.
- Assicurarsi che l'aria comburente non venga alimentata tramite camini che in precedenza venivano utilizzati con caldaie a gasolio o altri apparecchi di riscaldamento. Questi ultimi, infatti, possono causare un accumulo di fuliggine nel camino.
- Se si desidera installare il prodotto in saloni di bellezza, officine di verniciatura, falegnamerie, imprese di pulizia o simili, scegliere un locale d'installazione separato nel quale sia assicurata un'alimentazione dell'aria comburente esente da sostanze chimiche.

Rischio di danni materiali a seguito di spray e liquidi per la ricerca di perdite.
Gli spray e i liquidi cerca perdite possono intasare lo scambiatore e/o la girante del circolatore distruggendolo.
- Durante gli interventi di riparazione non spruzzare gli spray e i liquidi cerca perdite

Rischio di un danno materiale causato dal gelo
- Installare il prodotto solo in ambienti non soggetti a gelo.

Rischio di danni materiali a causa dell'uso di un attrezzo non adatto.
- Per serrare o allentare i collegamenti a vite, utilizzare un attrezzo adatto.

Pericolo di morte a causa della fuoriuscita di fumi.
- Assicurarsi che tutte le eventuali revisioni e aperture di misurazione del condotto fumi dell'edificio, che potrebbero venire aperte, siano sempre chiuse durante la messa in servizio e in fase di funzionamento.

- Da tubi non a tenuta o da guarnizioni danneggiate possono fuoriuscire fumi.
- I grassi a base di oli minerali possono danneggiare le guarnizioni.
- Verificare che per l'installazione dell'impianto fumi vengano utilizzati esclusivamente tubi fumi dello stesso materiale.
- Non montare tubi danneggiati.
- Eliminare eventuali sbavature e smussare i tubi prima di montarli e togliere i trucioli.
- Per il montaggio non utilizzare mai grasso a base di oli minerali.
- Per facilitare il montaggio, utilizzare esclusivamente del lubrificante idoneo.
- Resti di malta, trucioli ecc. nel condotto dei fumi possono impedire lo smaltimento dei fumi all'aperto, provocandone così la fuoriuscita nell'edificio.
- Dopo il montaggio rimuovere dal condotto fumi i residui di malta, trucioli ecc.
- Verificare il tiraggio della canna fumaria al momento dell'installazione.
- Verificare il tiraggio della canna fumaria una volta collegata la macchina, sia a freddo che dopo 30 minuti di funzionamento alla massima potenza durante la messa in servizio del termocamino Girolami®.

Pericolo d'incendio e danni elettronici dovuti ad un fulmine.
- Se l'edificio è dotato di un impianto anti fulmine, integrare in esso anche il condotto fumi.
- La tubazione gas combusti (parti del condotto fumi che si trovano al di fuori dell'edificio), contiene materiali metallici, integrarla nel sistema equipotenziale.

Rischio di corrosione a causa di camini con deposito di fuliggine.
I camini, che in precedenza hanno dissipato i fumi di generatori termici alimentati con combustibili solidi, non sono adatti per l'alimentazione di aria comburente. Sedimenti chimici nel camino possono gravare sull'aria comburente e causare corrosione nel prodotto.
- Assicurarsi che l'alimentazione di aria comburente sia sempre esente da sostanze corrosive.

Rischio di un danno materiale dovuto ai fumi aspirati o a particelle di impurità.
- Se lo sbocco dell'impianto fumi è vicino ad un camino, i fumi o le particelle di sporco possono essere aspirate. I fumi o le particelle di sporco aspirate possono danneggiare il prodotto.
- Se nel camino vicino sono convogliati fumi a temperature elevate o si verifica un incendio della fuliggine, lo sbocco dell'impianto fumi può essere danneggiato dall'effetto del calore.
- Adottare misure idonee per la protezione dell'impianto fumi, alzando, ad es., il camino.

Norme (direttive, leggi, prescrizioni)
- Attenersi alle norme, prescrizioni, direttive e leggi nazionali vigenti.

2. PREMESSA

I termocamini **Girolami®** sono costruiti e collaudati seguendo le prescrizioni di sicurezza indicate nelle seguenti direttive europee:

› UNI EN 13229	Inserti e caminetti aperti alimentati a combustibile solido
› Direttiva 73/23/CEE	Materiale elettrico destinato ad essere adoperato entro taluni limiti di tensione.
› Direttiva 89/336/CEE	Ravvicinamento delle legislazioni degli Stati membri relative alla compatibilità elettromagnetica.
› Direttiva 89/106/CEE	Concernente il riavvicinamento delle disposizioni legislative, regolamentari ed amministrative degli Stati membri concernenti i prodotti da costruzione.
› Direttiva 85/374/CEE	Concernente il riavvicinamento delle disposizioni legislative, regolamentari ed amministrative degli Stati membri in materia di responsabilità per danno da prodotti difettosi.
› Direttiva 2006/95/CE	Sicurezza materiale elettrico.
› Direttiva 98/37/CE	Marcatura CE delle Macchine.
› Direttiva 92/59/CEE	Sicurezza generale dei prodotti
› Direttiva 2006/42/CE	Sicurezza macchine
› Direttiva 2004/108/CE	Compatibilità elettromagnetica delle macchine
› Direttiva 2001/95/CE	Sicurezza generale dei prodotti.
› UNI EN 292/1 e 292/2	Sicurezza del macchinario.
› Direttiva CEI EN 60240-1	Sicurezza macchinario, quadri ed impianti a bordo macchina.
› UNI EN 10683	Generatori di calore alimentati a legna o altri biocombustibili solidi - Verifica, installazione, controllo e manutenzione.
› UNI EN ISO 12100:2010	Sicurezza del macchinario - Principi generali di progettazione - Valutazione del

	rischio e riduzione del rischio.
› UNI EN ISO 14120:2015	Sicurezza del macchinario - Ripari - Requisiti generali per la progettazione e la costruzione di ripari fissi e mobili
› UNI EN ISO 14119:2016	Sicurezza del macchinario - Dispositivi di interblocco associati ai ripari - Principi di progettazione e di scelta.
› CEI EN 60204-1:2018	Sicurezza del macchinario – Equipaggiamento elettrico delle macchine Parte 1 – Regole generali.
› UNI EN ISO 13732-1:2009	Ergonomia degli ambienti termici - Metodi per la valutazione della risposta dell'uomo al contatto con le superfici - Parte 1: Superfici calde.
› Direttiva 2012/19/UE	Rifiuti di apparecchiature elettriche ed elettroniche.
› Direttiva 2009/125/CE	Istituzione di un quadro per l'elaborazione di specifiche per la progettazione ecocompatibile dei prodotti connessi all'energia.
› Regolamento (UE) 2015/1185	Applicazione della direttiva 2009/125/CE del Parlamento europeo e del Consiglio in merito alle specifiche per la progettazione ecocompatibile degli apparecchi per il riscaldamento d'ambiente locale a combustibile solido,

ATTENZIONE!
La destinazione d'uso indicata è valida solo per le apparecchiature in piena efficienza strutturale meccanica ed impiantistica in conformità a quanto specificato dalle predette norme.

QUESTO MANUALE È INDIRIZZATO AI PROPRIETARI DEL SEGUENTE MODELLO: TC EVO 70 - 80 PLUS
In caso di dubbi sul contenuto e per ogni chiarimento contattare il costruttore o il servizio di assistenza tecnica autorizzato citando il numero del paragrafo dell'argomento in discussione.

Girolami® si riserva il diritto di modificare specifiche e caratteristiche tecniche e/o funzionali della macchina in qualsiasi momento senza darne preavviso.

2.1. DESTINAZIONE D'USO

Le apparecchiature Girolami® appartenenti alle categorie sopracitate rientrano nella categoria apparati da riscaldamento, e sono destinati all'utilizzo in ambienti chiusi. L'apparato non è idoneo all'utilizzo in ambienti aperti.

La destinazione d'uso sopra riportata e la configurazione di fornitura dalla macchina è l'unica ammessa dal costruttore: non utilizzare la macchina in disaccordo con le indicazioni fornite.

TUTTI I REGOLAMENTI LOCALI, INCLUSI QUELLI RIFERITI ALLE NORME NAZIONALI ED EUROPEE DEVONO RISPETTATE NELL'INSTALLAZIONE DELL'APPARECCHIO.

2.2. SCOPO E CONTENUTO DEL MANUALE

Il manuale contiene tutte le informazioni necessarie e sufficienti per garantire un utilizzo in sicurezza del termocamino definendo:

- Linee guida per una adeguata installazione della canna fumaria;
- Azioni preventive per un corretto uso del termocamino in condizioni di sicurezza;
- Azioni correttive per eseguire una prima diagnosi delle eventuali anomalie accorse.

Il manuale deve essere conservato con cura e deve essere sempre disponibile per la consultazione da parte dell'Utente finale, dell'installatore e dei Centri di Assistenza Tecnica autorizzati Girolami®.
Il Presente manuale è parte integrante del generatore.
In caso di smarrimento o deterioramento di detto manuale l'Utente può autonomamente procedere a scaricarlo dal sito internet **www.girolami.eu/downloads**

Girolami® si riserva il diritto di modificare la manualistica senza informare i possessori.

AVVISO: Tutte le unità di misura sono espresse/riferite al S.I. (Sistema Internazionale).

2.3. RESPONSABILITÀ

Con la consegna del presente manuale Girolami® declina ogni responsabilità, sia civile che penale per incidenti derivanti da:

- Inosservanza totale o parziale delle indicazioni di sicurezza, di installazione e di utilizzo in esso contenute;
- Da modifiche di qualsiasi parte meccaniche, elettrica, elettronica e di impostazioni;
- Da riparazioni eseguite da personale NON autorizzato dal Costruttore;
- Installazione non corretta effettuata da personale non qualificato e/o non addestrato;
- Inserimento su opere non eseguite a regola d'arte da parte di personale non qualificato (per esempio canne fumarie e/o impianti di canalizzazione e/o impianto elettrico);
- Installazione non conforme a tutte le leggi locali, nazionali e le norme vigenti nel luogo, regione o stato di installazione;
- Dall'utilizzo di parti di ricambio non originali o non specifici per il modello di termocamino;
- Carenza di manutenzione preventiva;
- Eventi eccezionali e/o catastrofici quali scariche atmosferiche, inondazioni, terremoti, incendi ed altri non imputabili alla termocamino.

Girolami® declina altresì la propria responsabilità dell'utilizzo del termocamino da parte di personale non qualificato e/o danni arrecati a persone non competenti.

2.4. GARANZIA LEGALE

L'utente finale per poter usufruire della garanzia legale, di cui alla Direttiva CEE 1999/44/CE deve osservare scrupolosamente le prescrizioni indicate nel presente manuale, ed in particolare:

- Eseguire scrupolosamente le procedure di manutenzione ordinaria esposte in questo manuale;
- Far eseguire la manutenzione straordinaria da personale autorizzato e qualificato;
- Utilizzare solo ed esclusivamente come materiale biomassa la BIOMASSA di legno. Il materiale biomassa deve essere certificato;
- Operare nei limiti di impiego del termocamino;
- Utilizzo del termocamino da personale di provata capacità, attitudine e formazione adeguata

Non sono coperte dalla GARANZIA LEGALE le seguenti condizioni:

- Tutte le parti soggette ad usura quali guarnizioni, cuscinetti, boccole, asse coclea, maniglia, motore coclea, ventilatori, accenditori, vetro, refrattari parti asportabili dalla camera di combustione;
- Tutte la parti non originali e/o non correttamente installate da personale autorizzato dalla Girolami®
- Sono escluse da garanzia le spese e i danni da trasporto, le manomissioni del prodotto, i danni da errata installazione e da errata manutenzione, eventuali danni causati da utilizzo improprio, da surriscaldamenti, da combustibili non conformi a quanto indicato nelle istruzioni,nonché da agenti atmosferici, calamità naturali, scariche elettriche, incendi, impianto elettrico non conforme a quanto specificato nel libretto e dalle normative vigenti.
- In presenza di eventuali corrosioni, incrostazioni o rotture provocate da correnti vaganti, condense, aggressività o acidità dell'acqua, trattamenti disincrostanti effettuati impropriamente, mancanza d'acqua, depositi di fanghi o calcare.

Sono altresì escluse dai termini di garanzia:

- Le spese necessarie alla rimozione e alla successiva reinstallazione del prodotto se necessari, nonché eventuali risarcimenti per il periodo di inefficienza del termocamino;
- Difetti di funzionamento del termocamino imputabili ad un sistema di tiraggio non conforme a quanto richiesto e specificato dalle normative vigenti e alle condizioni microclimatiche (per esempio: esposizione ai venti, esposizione adeguata della terminazione della canna fumaria, ed altro) del sito di installazione.

Per l'intervento in garanzia sul prodotto l'utente è pregato di rivolgersi al rivenditore dove ha effettuato l'acquisto che provvederà ad espletare le pratiche necessarie all'intervento da parte della Girolami®
Tutti gli interventi che rientrano nella garanzia e che sono eseguibili direttamente presso l'utente finale verranno eseguiti solo ed esclusivamente se le parti da sostituire sono accessibili.
Qualora le parti da sostituire/riparare fossero irraggiungibili Girolami® non effettuerà l'intervento e si riserva il diritto al risarcimento delle spese relative alla chiamata, alla trasferta e alle ore che il tecnico ha impiegato.

L'inosservanza delle prescrizioni contenute in questo manuale implicherà l'immediata decadenza della garanzia.

3. AVVERTENZE

3.1. AVVERTENZE GENERALI

In questa sezione vengono riportate tutte le avvertenze generali di utilizzo uso ed installazione della macchina inoltre si richiede l'osservanza della documentazione complementare, si richiede di attenersi tassativamente a tutti i manuali di servizio ed installazione allegati agli altri componenti dell'impianto.
La normativa impone la conservazione della presente documentazione e la consegna del manuale e tutta la documentazione complementare all'utilizzatore dell'impianto.

3.1.1. Prima accensione

Per garantire una corretta configurazione del termocamino, è necessario che l'utente contatti un Centro Assistenza Tecnica autorizzato Girolami® per fargli effettuare la procedura di prima accensione.

3.1.2. Assistenza tecnica

Girolami® è in grado di risolvere qualunque problema tecnico riguardante l'impiego e la manutenzione nell'intero ciclo di vita della macchina a condizione che vengano rispettate le procedure di installazione, la mancata realizzazione di vani di ispezione potrebbe comportare l'impossibilità fisica di intervento da parte del personale Girolami®.
In caso di necessità d'intervento da parte di Centri di Assistenza Tecnica, Girolami® provvederà a fornire all'utente finale i riferimenti opportuni del personale di zona autorizzato, oppure l'utente finale può ricercare il Centro di Assistenza Tecnica più vicino a lui attraverso il sito internet www.girolami.eu.

3.1.3. Parti di ricambio

In caso di necessità di parti di ricambio, Girolami® provvederà a fornire all'utente finale i riferimenti opportuni del personale di zona autorizzato.

3.1.4. Consegna materiale e movimentazione

Il termocamino viene consegnato perfettamente imballato e fissato ad una pedana in legno che ne permette la movimentazione mediante carrelli elevatori e/o altri mezzi.

Le seguenti condizioni sono da considerarsi come PERICOLO:

- Prestare attenzione nel corso della movimentazione ad eventuali ribaltamenti del materiale;

Le seguenti condizioni sono da considerarsi come CAUTELE/AVVISI:

- L'eventuale capovolgimento del termocamino può causare il malfunzionamento.
- Verificare l'integrità prima dei test preliminari di accensione.

Sul generatore di calore, nella zona superiore, sono presenti due ganci per la movimentazione della macchina, utilizzare sempre entrambi i ganci, fare attenzione durante le manovre della macchina.

Utilizzare mezzi idonei manovrati solo da personale qualificato.

3.2. PRECAUZIONI DA ADOTTARE IN CASO DI INCENDIO

L'incendio del sistema è un evento che si può verificare soprattutto quando viene utilizzato un combustibile umido o mal stagionato con un tenore di umidità superiore al 15%. Quando si brucia questo tipo di combustibile vengono generati degli incombusti nei fumi come il creosoto, il quale depositandosi all'interno del canale da fumo e della canna fumaria creano un deposito di sostanza altamente infiammabile.

Nel caso di incendio della canna fumaria:

- Chiudere la porta di caricamento
- Chiudere i registri dell'aria comburente
- Spegnere la fiamma in camera di combustione tramite estintori ad anidride carbonica (CO_2 a polveri)
- Richiedere l'immediato intervento dei vigili del fuoco

Nel caso di incendio o fuoriuscita di fumo dal serbatoio:

- Scollegare l'alimentazione elettrica
- Tenere chiuso il serbatoio per evitare ingresso di aria comburente
- Spegnere la fiamma nel serbatoio tramite estintori ad anidride carbonica (CO_2 a polveri)
- Richiedere l'immediato intervento dei vigili del fuoco

3.3. AVVERTENZE PER L'INSTALLATORE

- Tutti i regolamenti locali, inclusi quelli riferiti alle Norme nazionali ed europee devono essere rispettati nell'istallazione dell'apparecchio;
- Rispettare tutti i requisiti previsti sul manuale del termocamino TC EVO 70/80 PLUS;
- Verificare che le predisposizioni all'accoglimento del focolare sul quale è installato il bruciatore siano conformi ai regolamenti locali, nazionale ed europei;
- Osservare le prescrizioni indicate nel presente manuale;
- Verificare che le predisposizioni delle prese d'aria siano conformi al tipo di installazione;
- Non effettuare collegamenti elettrici volanti con cavi provvisori o non isolati;
- Verificare che la massa a terra dell'impianto elettrico sia efficiente;
- Usare sempre i dispositivi di sicurezza individuale e gli altri mezzi di protezione previsti per legge;
- Installare l'apparecchio solo ed esclusivamente secondo le modalità indicate.

- Verificare che il sito di installazione sia conforme ai regolamenti vigenti nella Nazione ove il il prodotto è installato;
- L'apparecchio deve essere installato su un pavimento di adeguata capacità di carico. Se la costruzione esistente non soddisfa questo requisito, misure appropriate (es. piastra di distribuzione di carico) dovranno essere prese.
- L'installazione dell'apparecchio deve garantire facile accesso per la pulizia dell'apparecchio stesso, dei condotti dei gas di scarico e della canna fumaria;
- Rispettare le prescrizioni riportate nel manuale nonché applicare tutti i sistemi di prevenzione e sicurezza per la propria persona;
- Al fine di prevenire surriscaldamenti e/o inneschi di incendio da parte di oggetti infiammabili posti nelle vicinanze del prodotto, questo DEVE avere una zona di rispetto di 300mm :
- Pavimentazione lignea o di altro materiale infiammabile. PRIMA della installazione e della messa in esercizio installare idonea piastra di isolamento termico;
- IMPORTANTE! – Ad ogni riavvio dell'impianto o almeno una volta l'anno controllare l'efficienza delle sicurezze installate sull'impianto elettrico, magneto termico differenziale, il controllo deve essere eseguito da personale autorizzato ed addestrato nonché qualificato;
- Seguire scrupolosamente il programma di manutenzione ordinaria e straordinaria;
- Non gettare acqua per spegnere il fuoco in camera di combustione, sul bruciatore, lo stress termico portrebbe causare crepe e/o lesione dei materiali;
- Non appoggiarsi al serbatoio;
- Non usare il prodotto come supporto o ancoraggio di qualunque tipo;
- Utilizzare un guanto di protezione onde evitare di toccare con le mani nude parti in metallo che potrebbero raggiungere alte temperature;
- NON APRIRE MAI LO SPORTELLO A BATTENTE DURANTE IL FUNZIONAMENTO (pericolo di fuoriuscita fumo od intossicazione).
- Non usare agenti corrosivi od acidi su parti metalliche;
- Eseguire tutte le operazioni nella massima sicurezza e calma;

La Girolami Srl declina ogni responsabilità in caso di danni a cose o persone o in caso di mancato o scorretto funzionamento, nel caso in cui non vengano rispettate le avvertenze sopracitate.

3.4. PRECAUZIONI PER L'INSTALLAZIONE

Il termocamino deve essere collegato ad un canale da fumo che possa scaricare i fumi nel punto più alto dall'abitazione.
Il canale da fumo deve essere opportunamente dimensionato, coibentato e provvisto di raccolta condensa che potrebbe formarsi per l'alto rendimento del termocamino e le conseguenti basse temperature di uscita dei fumi.
Il termocamino deve essere conforme alle norme vigenti.
Prima dell'installazione del termocamino realizzare il foro per il passaggio dello scarico fumi ed il foro per la presa d'aria esterna.
Solo nel tratto interno alla macchina si può usare la canna fumaria mono parete.

Note per la messa in servizio del generatore di calore da parte del tecnico:

- L'aria di combustione deve essere sufficiente e pulita (non contaminata);
- I punti di misurazione devono essere autobloccanti;
- Controllo delle emissioni dopo la prima installazione;
- Istruzioni verbali da parte di una persona competente, il C.A.T autorizzato, prima del primo utilizzo;
- Verificare la corretta conservazione dei combustibili usati e del locale di stoccaggio;
- Controlla regolarmente se l'apparecchio di riscaldamento è in buone condizioni (almeno 1 volta l'anno o alla fine ed al riavvio del periodo di servizio del generatore di calore);
- Verificare il corretto dimensionamento del sistema di riscaldamento;
- Verificare il corretto dimensionamento del camino incluso collegamento del condotto di scarico;
- Verificare le distanze necessarie per i materiali combustibili e se necessario richiedere una costruzione di schermatura;
- Verifica della distanza minima necessaria da pareti e soffitti (relativa alla pulizia).

3.4.1. Locale d'installazione

Il termocamino deve essere installato in un locale adeguatamente protetto dalle intemperie.
La superficie di appoggio e/o i punti di sostegno devono avere una capacità portante idonea a sopportare il peso complessivo del termocamino e degli accessori a pieno carico (acqua, combustibile, ecc).
Per un buon funzionamento del termocamino bisogna garantire un giro d'aria minimo per consentire una efficace areazione della stessa.
E' obbligatorio prevedere un'adeguata presa d'aria esterna che permetta l'apporto dell'aria comburente necessaria al corretto funzionamento del termocamino.
Le prese d'aria devono essere realizzate in modo tale da non poter essere in alcun modo ostruite.
E' necessario prevedere una protezione delle prese d'aria mediante griglie, reti metalliche, ecc., senza ridurre la sezione utile netta.

IMPORTANTE.

Nella scelta della griglia e della dimensione del foro è necessario che la sezione utile sia maggiore o uguale alla sezione richiesta per il funzionamento del prodotto.
L'afflusso dell'aria può essere ottenuto anche da un locale adiacente a quello d'installazione purché tale flusso possa avvenire liberamente attraverso aperture permanenti comunicanti con l'esterno; da evitare camere da letto, bagni, autorimesse, garage, e in generale locali a pericolo di incendio.
E' quindi **necessario** praticare, nelle pareti del locale, delle aperture che rispondano ai seguenti requisiti:

- Avere una sezione libera di almeno 6 cm^2 per ogni 1 kW. La sezione minima dell'apertura non deve essere comunque inferiore ai 100 cm^2. La sezione può essere calcolata utilizzando la seguente relazioni:

  $S = K * Q \geq 100\ cm^2$ (dove "S" è espresso in cm^2, "Q" in kW, "K" = 6 cm^2/kW)

- L'apertura deve essere situata nella parte bassa di una parete esterna, preferibilmente opposta a quella in cui si trova l'evacuazione dei gas combusti.

Non è ammessa l'installazione del prodotto:
- In locali nei quali siano presenti apparecchi a combustibile liquido con funzionamento continuo o discontinuo che prelevano l'aria comburente nel locale in cui sono installati, oppure;
- Nei quali siano presenti apparecchi a gas di tipo B destinato al riscaldamento degli ambienti, con o senza produzione di acqua calda sanitaria e in locali ad essi adiacenti e comunicanti, oppure;
- Nei quali comunque la depressione misurata in opera fra ambiente esterno e interno sia maggiore a 4 Pa.

Avere una capacità portante idonea a sopportare il peso complessivo del termocamino e degli accessori a pieno carico (acqua, combustibile, ecc).

E' vietato il posizionamento del prodotto in ambienti adibiti a camere da letto, bagni, autorimesse, garage, e in generale locali a pericolo incendio.

Verificare che il locale abbia requisiti e caratteristiche rispondenti alle norme vigenti.

3.4.2. Requisiti distanze minime di installazione

Durante l'installazione delle macchine è importante rispettare le distanze minime d'installazione in modo da garantire l'accesso durante le operazioni di manutenzione straordinaria delle stesse.

La figura mostra un esempio di installazione con una parete sul lato sinistro:

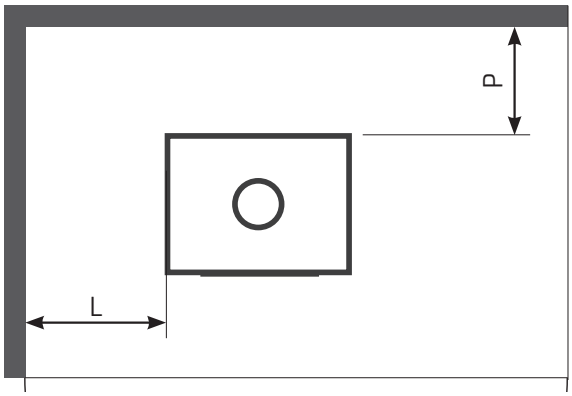

3.4.3. Prescrizioni per la realizzazione del rivestimento

Le pareti di rivestimento devono essere autoportanti ed in nessun caso devono venire a contatto con il termocamino.
La parete di rivestimento deve essere realizzata con materiali non infiammabili nel rispetto delle norme e della legislazione.
Per la manutenzione ordinaria e straordinaria della macchina è necessario prevedere dei pannelli di ispezione e il rispetto delle distanze, come mostrato nelle figure.
Inserire delle griglie di areazione, le dimensioni delle griglie riportate in tabella rappresentano le dimensioni minime da rispettare.
L'ambiente nel quale si sceglie di posizionare il termocamino deve rispondere a determinati requisiti minimi

- Deve essere un ambiente non adibito a camera da letto o bagno;
- Non deve in nessun modo essere un locale dove sono normalmente immagazzinate sostanze infiammabili o esplosive;
- Deve essere dotato di aperture (finestre) per l'eventuale ricambio d'aria in caso di accidentali fuoriuscite di fumo;
- Deve avere una cubatura adeguata a garantire un flusso d'aria di 65 m^3/h;
- Deve essere predisposto con una apertura per l'afflusso di aria comburente realizzata in modo da non poter essere ostruita accidentalmente;
- Per una corretta installazione la conduttura fumi tra caminetto e canna fumaria va fatta a tenuta stagna sigillando tutti i giunti di unione;
- Qualora il caminetto venga installato su una canna fumaria precedentemente usata con altri caminetti è necessario provvedere ad una accurata pulizia per evitare anomali funzionamenti e prevenire l'eventuale incendio degli incombusti che si depositano sulle pareti interne della stessa;
- Su tutti i Termocamini, sui fianchi esterni del focolare e della cappa, devono essere applicati dei pannelli di lana di roccia dello spessore di 4cm e densità 245kg/m^3, per isolare termicamente il caminetto, di seguito la tabella delle caratteristiche tecniche del materiale isolante.

Temperatura di classificazione °C 1000
Densità kg / m3 245
Ritiro a temperature di riferimento, 12 ore % 1.3 / 1000 °C
Resistenza alla compressione a freddo MPa 1.4
Resistenza alla flessione MPa 0.5
Coefficiente di espansione termica m / mK 5.4 x 10
Calore specifico Kj / kgK 1.03
Coduttività termica a temperatura media W / kgK:
200 °C 0.07
400 °C 0.10
600 °C 0.14
800 °C 0.17

Per la manutenzione ordinaria e straordinaria della macchina è necessario prevedere dei pannelli di ispezione come rappresentato in figura:

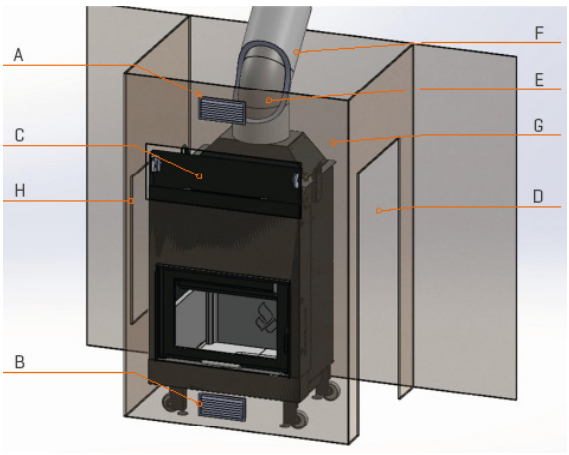

A) Uscita aria convettiva ;
B) Ingresso aria convettiva;
C) Vano ispezione frontale 40x80 cm;
D) Vano di ispezione laterale;
E) Tubo fumi;
F) Rivestimento in fibra ceramica o in lana di roccia provvisto di alluminio esterno;
G) Controcappa e struttura portante ignifuga;
H) Circolatore posizionato in modo ispezionabile

IMPORTANTE!!!!

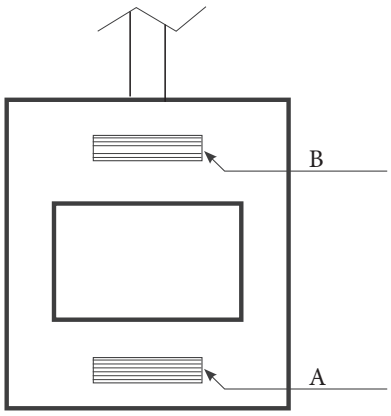

Prevedere sempre in ogni possibile soluzione di rivestimento un ingresso aria convettiva inferiore frontale di almeno 750 cm^2 localizzata sotto la porta fuoco (A) e una uscita aria convettiva superiore di almeno 750 cm^2 (B)

3.4.3. Requisiti distanze di sicurezza da materiali infiammabili

Non possono essere immagazzinati oggetti e parti sensibili al calore o infiammabili a contatto del prodotto; tenere comunque tali oggetti ad una distanza frontale minima di **80 cm** dal punto d'ingombro più esterno del prodotto.

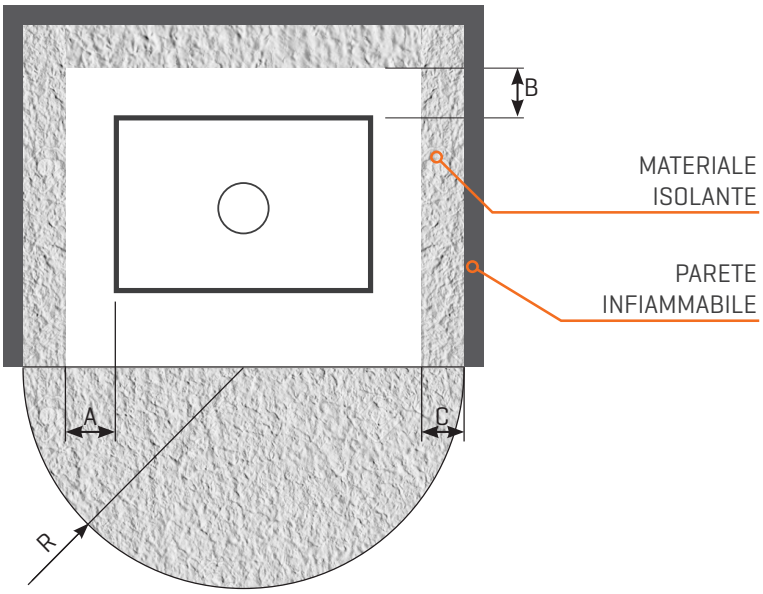

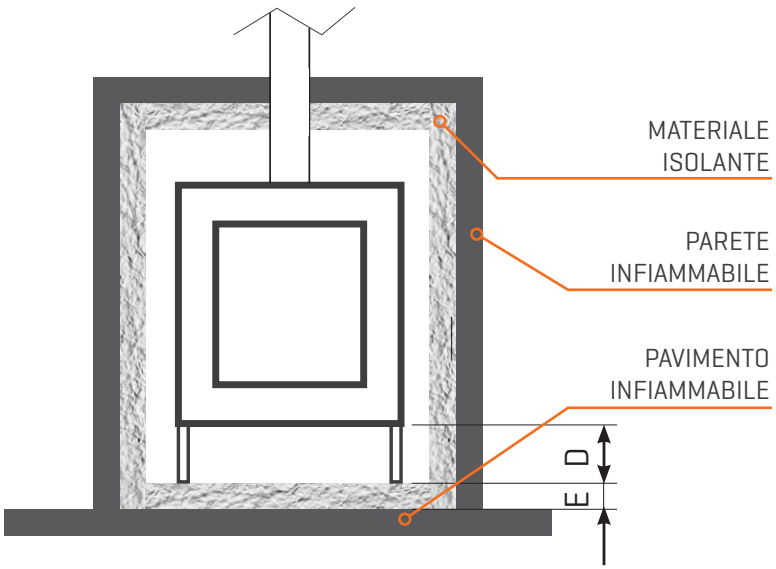

A	*280 mm*	Distanza in aria da pareti infiammabili;
B	*180 mm*	Distanza in aria da parete posteriore;
C	*80 mm*	Spessore materiale isolante parete laterale/posteriore;
D	*300 mm*	Distanza in aria da pavimento;
E	*0 mm*	Spessore materiale isolante pavimento;
R	*100 cm*	Distanza minima frontale in aria da materiale infiammabile;

3.5. AVVERTENZE PER L'UTILIZZATORE

ATTENZIONE.

Le seguenti condizioni sono da considerarsi come PERICOLO:

- Tutti i regolamenti locali, inclusi quelli riferiti alle Norme nazionali ed europee devono essere rispettate nell'installazione dell'apparecchio;
- Non utilizzare l'apparecchio come inceneritore o in qualsiasi altro modo diverso da quello per cui è stato concepito;
- Nessun altro combustibile al di fuori della legna deve essere usato;
- Non utilizzare combustibili liquidi;
- L'apparecchio, specialmente le superfici esterne, quando è in funzione raggiunge temperature elevate al tatto: manovrare con cautela per evitare scottature;
- Non effettuare alcuna modifica non autorizzata all'apparecchio."Utilizzare solo parti di ricambio originali raccomandate dal costruttore;
- Predisporre il sito di installazione conformemente ai regolamenti vigenti nella Nazione ove la termocamino è installata;
- L'apparecchio deve essere installato su un pavimento di adeguata capacità di carico. Se la costruzione esistente non soddisfa questo requisito, dovranno essere prese misure appropriate (es. piastra di distribuzione di carico)
- La scelta del sito di installazione dell'apparecchio deve garantire facile accesso per la pulizia, dei condotti dei gas di scarico e della canna fumaria.
- Quando il termocamino è acceso **non toccare** le superfici calde quali vetro, porta, maniglia e canna fumaria: **pericolo di gravi ustioni, superfici ad alta temperatura**;
- Quando il termocamino è acceso, **non aprire la porta**. In caso di apertura porta la macchina attua la procedura di blocco. Rischio di fuoriuscita fumi;
- Quando il termocamino è acceso o caldo **non eseguire** operazioni di pulizia di ogni genere;
- Prestare attenzione alla presenza di minori nei pressi del termocamino;
- Il focolaio ed il vano cenere devono essere mantenuti chiusi in ogni stato di funzionamento del termocamino, come Stato di Accensione, Stato Normale, Modulazione, Standby e Spegnimento per evitare la fuoriuscita di fumi.
- Non gettare acqua sulle superfici calde;

- In caso di incendio non disconnettere l'alimentazione elettrica e procedere allo spegnimento dello stesso con mezzi idonei;
- Al fine di prevenire surriscaldamenti e/o inneschi di incendio da parte di oggetti infiammabili posti nelle vicinanze del termocamino, questo **deve** avere una zona di rispetto come da specifiche riportate nel presente manuale.
    - Pavimentazione lignea o di altro materiale infiammabile. PRIMA dell'installazione e della messa in esercizio installare idonea piastra di isolamento termico ;
    - Pavimentazione in altri materiali. Se si ritiene opportuno, a seguito di verifica dell'eccessivo riscaldamento, si può installare idonea piastra di isolamento termico.

Le seguenti condizioni sono da considerarsi come CAUTELE/AVVISI:

- Rispettare le istruzioni e la segnaletica sulle targhette esposte;
- Eseguire le operazioni di manutenzione ORDINARIA in condizioni di termocamino spento e freddo;
- Non accedere alle parti elettriche interne del termocamino. Operazione da eseguirsi a carico di personale qualificato ed autorizzato dalla Girolami®;
- Prima di ogni accensione eseguire le operazioni di pulizia ordinaria;

3.6. AVVERTENZE PER IL MANUTENTORE

Le seguenti condizioni sono da considerarsi come PERICOLO:

- Rispettare le prescrizioni indicate nel presente manuale per le operazioni di manutenzione ordinaria e straordinaria;
- Utilizzare tutti i dispositivi di sicurezza necessari;
- Eseguire le operazioni di manutenzione ORDINARIA e STRAORDINARIA in condizioni di termocamino spenta e fredda;
- Prima di accedere all'interno del termocamino, disconnettere il cavo di alimentazione dalla presa di rete;
- Assicurarsi che l'impianto sia munito di efficace collegamento di terra secondo le norme e le leggi vigenti;
- Il cavo di alimentazione in nessun punto dovrà raggiungere una sovra temperatura di 50°C rispetto a quella ambiente;
- Se si realizza un collegamento diretto alla rete è necessario interrompere con un interruttore onnipolare con apertura minima di contatti di 3mm, dimensionato rispetto al carico elettrico riportato dai dati di targa;
- Il cavo di terra, di colore giallo verde, non deve essere interrotto da alcun interruttore e deve essere facilmente raggiungibile;

4. CARATTERISTICHE GENERALI E DESCRIZIONE DEL TERMOCAMINO

Nella seguente sezione si esplicitano le caratteristiche tecniche del termocamino

		TC EVO 70	TC EVO 80 PLUS
POTENZA TERMICA NOMINALE AL FOCOLARE / MAX HEAT POWER / PUISSANCE THERMIQUE NOMINALE / POTENCIA TÉRMICA NOMINALL / WÄRMENENNLEISTUNG	kW	26,00	27,20
POTENZA TERMICA NOMINALE / MAX THERMAL POWER / PUISSANCE THERMIQUE NOMINALE / POTENCIA TÉRMICA NOMINALL / WÄRMENENNLEISTUNG	kW	22,80	27,20
POTENZA TERMICA NOMINALE [H2O] / NOMINAL THERMAL POWER [H2O] / PUISSANCE THERMIQUE NOMINALE [H2O] / POTENCIA TÉRMICA NOMINAL [H2O] / THERMISCHE NENNLEISTUNG [H2O]	kW	13,70	21,00
POTENZA RESA ALL'AMBIENTE / ENVIROMENT THERMAL POWER / PUISSANCE RENDUE À L'ENVIRONNEMENT / POTENCIA RENDIMIENTO AL MEDIO AMBIENTE / LEISTUNG FÜR DIE UMWELT	kW	9,10	6,20
RENDIMENTO AL MAX / YIELD AT MAXIMUM / RENDEMENT AU MAX / RENDIMIENTO AL MÁX / MAXIMALER ERTRAG	%	88,00	86,20
TEMPERATURA DEI FUMI IN USCITA AL MAX / TEMPERATURE OF EXHAUST SMOKE AT MAX / TEMPÉRATURE DES FUMÉES EN SORTIE AU MAX / TEMPERATURA DE LOS HUMOS DE SALIDA AL MÁX / TEMPERATUR DER AUSTRETENDEN DÄMPFE AM MAXIMUM	°C	171,00	157,00
PARTICOLATO (13% O2) / DUST (13% O2) / PARTICULE (13%O2) / PARTICULADO (13%O2) / PARTIKEL (13%O2)	mg/Nm³	23,00	14,80
OGC (13% O2)	mg/Nm³	68.00	31,00
NOX (13% O2)	mg/Nm³	74	48
CO (13% O2) /	mg/Nm³	1229	417
MASSA FUMI / SMOKE MASS / MASSE FUMÉE / MASA DE HUMOS / MASSE DER RAUCHGASE	g / s	12.70	15,50
TIPO DI COMBUSTIBILE / FUEL / TYPE DE COMBUSTIBLE / TIPO DE COMBUSTIBLE / ART DES KRAFTSTOFFS	bar	LEGNA	LEGNA
CONSUMO ORARIO AL MAX E AL MIN* / HOURLY CONSUMPTION AT MAX AND MIN* / CONSOMMATION HORAIRE AU MAX ET AU MIN / CONSUMO POR HORA A MÁX Y MIN / VERBRAUCH PRO STUNDE BEI MAX UND MIN	kg / h	6.27	7,00
VOLUME RISCALDABILE ** / HEATABLE VOLUME** / VOLUME CHAUFFABLE** / VOLUMEN CALENTABLE** / HEIZBARES VOLUMEN**	m³	562	675
USCITA FUMI / SMOKE OUTLET / SORTIE FUMÉES / SALIDA DE HUMOS / AUSGANG RAUCH	ø	250	250
PRESA D'ARIA / COMBUSTION AIR INLET / PRISE D'AIR / TOMA DE AIRE / LUFTEINLASS	cm²	100	100
PESO NETTO / WEIGHT / POIDS NET / PESO NETO / NETTOGEWICHT	kg	342	362
TIRAGGIO CONSIGLIATO / DRAUGHT / TIRAGE RECOMMANDÉ / TIRO RECOMENDADO / EMPFOHLENER ABGEHOBENER BETRAG	Pa	12	12
TENSIONE E FREQUENZA DI ALIMENTAZIONE / SUPPLY VOLTAGE AND FREQUENCY / TENSION ET FRÉQUENCE D'ALIMENTATION / TENSIÓN Y FRECUENCIA DE ALIMENTACIÓN / SPANNUNG UND FREQUENZ DER STROMVERSORGUNGH	V - Hz	230-50	230-50
DISTANZA DA MATERIALI COMBUSTIBILI [RETRO-LATO-SOTTO] / DISTANCE BETWEEN FLAMMABLE MATERIALS [BEHIND-SIDE-BOTTOM] / DISTANCE PAR RAPPORT AU MATÉRIAU COMBUSTIBLE [ARRIÈRE-CÔTÉ-FOND] / DISTANCIA DESDE EL MATERIAL COMBUSTIBLE[REVÉS-LADO-FONDO] / ABSTAND ZU BRENNBAREM MATERIAL [RÜCKSEITE-SEITE-UNTEN]	mm	300-300-300	300-300-300
DISTANZA DA MATERIALI COMBUSTIBILI [FRONTE] / DISTANCE BETWEEN FLAMMABLE MATERIALS [FRONT] / DISTANCE PAR RAPPORT AU MATÉRIAU COMBUSTIBLE [AVANT] / DISTANCIA DESDE EL MATERIAL COMBUSTIBLE [FRENTE] / ABSTAND ZU BRENNBAREM MATERIAL [GESICHT]	mm	1000	1000
DIMENSIONI CAMERA DI COMBUSTIONE / COMBUSTION CHAMBER SIZE / DIMENSIONS DE LA CHAMBRE DE COMBUSTION / DIMENSIONES DE LA CÁMARA DE COMBUSTIÓN / ABMESSUNGEN DES BRENNRAUMS	cm	58X51 H49	68X51 H49
CONTENUTO D'ACQUA / BOILER CAPACITY / CAPACITÉ DE LA CHAUDIERE / CONTENIDO DE LA CALDERA / ENTHALTEN DES DAMPFKESSELS	l	105	105
PRESSIONE MASSIMA DI ESERCIZIO / MAX WATER PRESSURE / PRESSION D'EXERCICE MAXIMALE / PRESIÓN MÁXIMA DE UTILIZACIÓN / MAXIMALER BETRIEBSDRUCK / MAXIMALER BETRIEBSDRUCK	bar	1	1
PRODUZIONE ACS**** / SANITARY WATER PRODUCTION ACS / PRODUCTION ECS / PRODUCCIÓN ACS / ACS-PRODUKTION	L/MIN ▪T 25°C	12	12
ENERGY LABEL		A+ EEI 127	A+ EEI 115
RENDIMENTO STAGIONALE / SEASONAL PERFORMANCE / PERFORMANCE SAISONNIER / RENDIMIENTO ESTACIONAL / JAHRESZEITBEDINGTE LEISTUNGSFAKTOR	%	79,50	77,00

4.1. DIMENSIONI DEL TERMOCAMINO

TC EVO 70

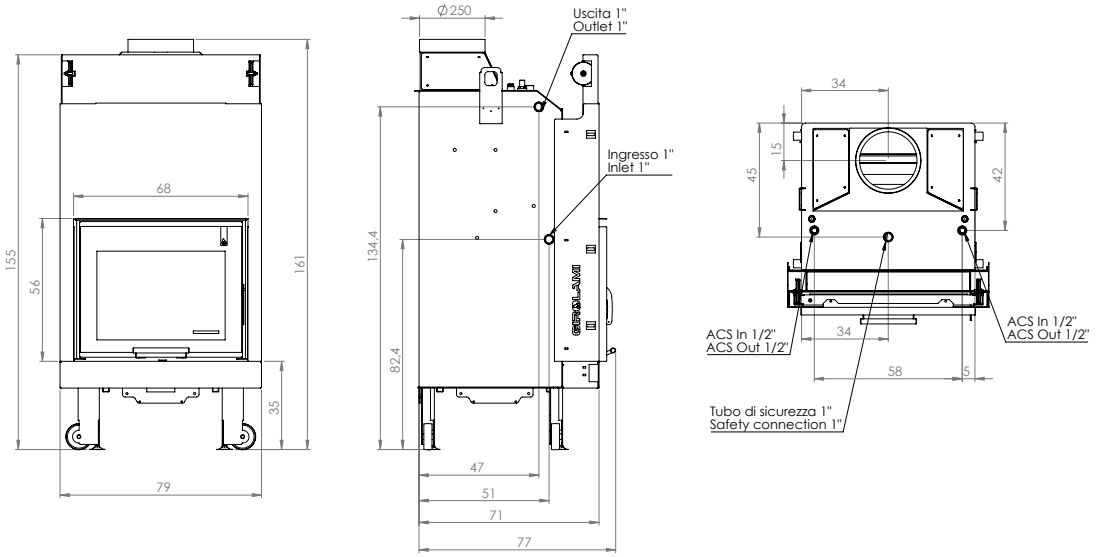

TC EVO 70 CON KIT IDRAULICO DOPPIO CIRCUITO (OPZIONALE)

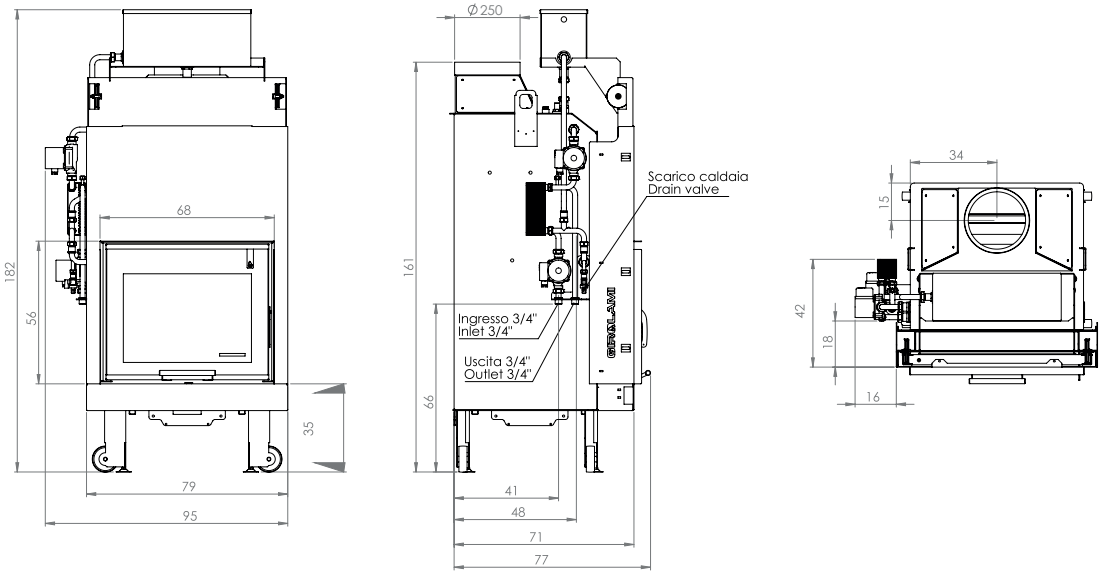

TC EVO 80 PLUS

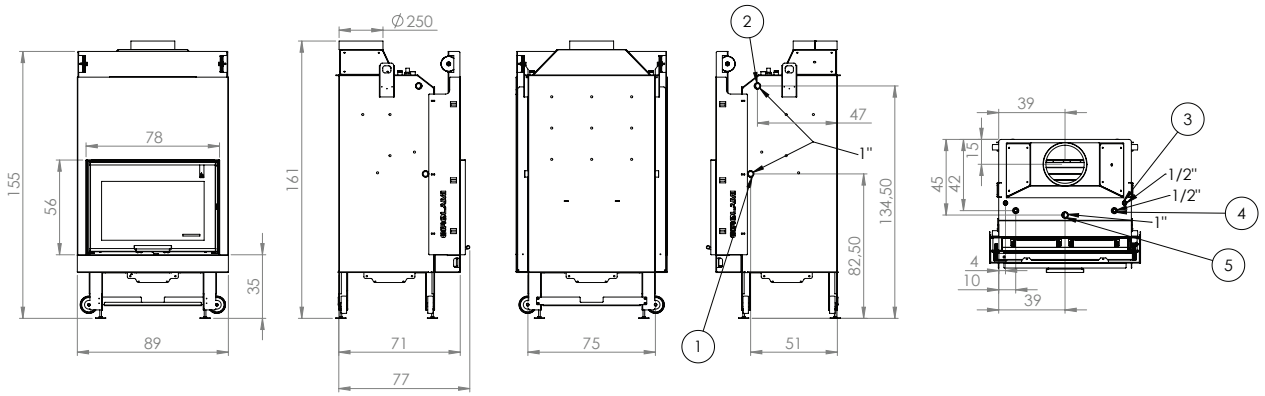

TC EVO 80 PLUS CON KIT IDRAULICO DOPPIO CIRCUITO (OPZIONALE)

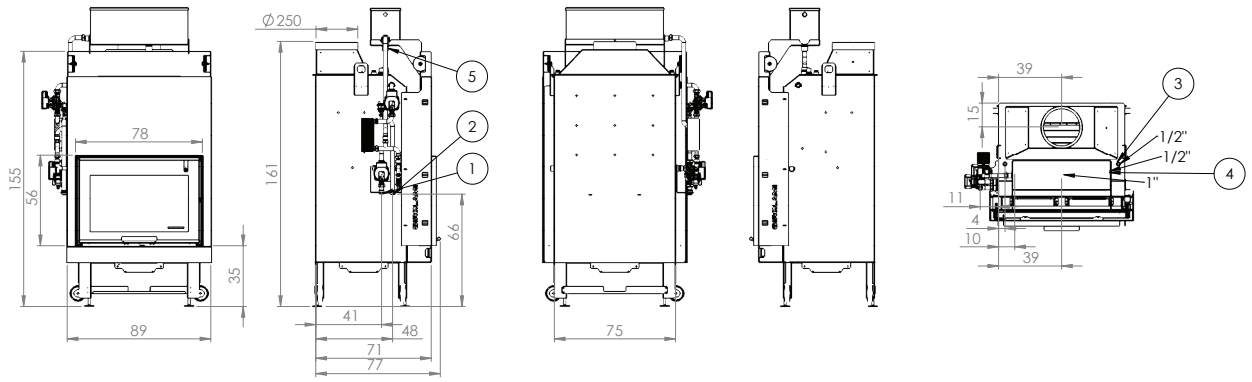

4.2. DESCRIZIONE E DENOMINAZIONE PARTI DEL TERMOCAMINO

4.2.1. Descrizione e denominazione del termocamino

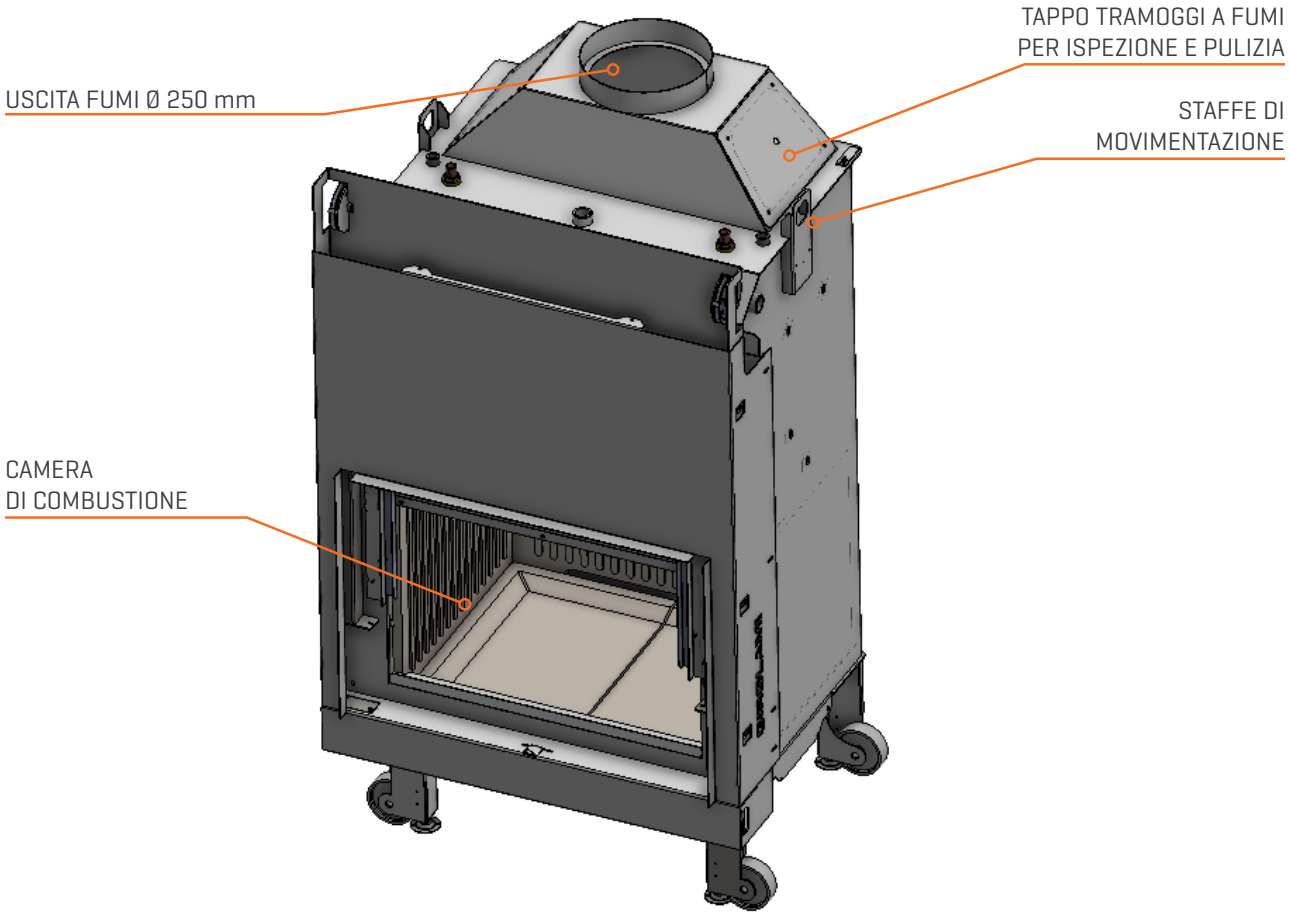

4.2.2. Descrizione e denominazione parti interne del termocamino

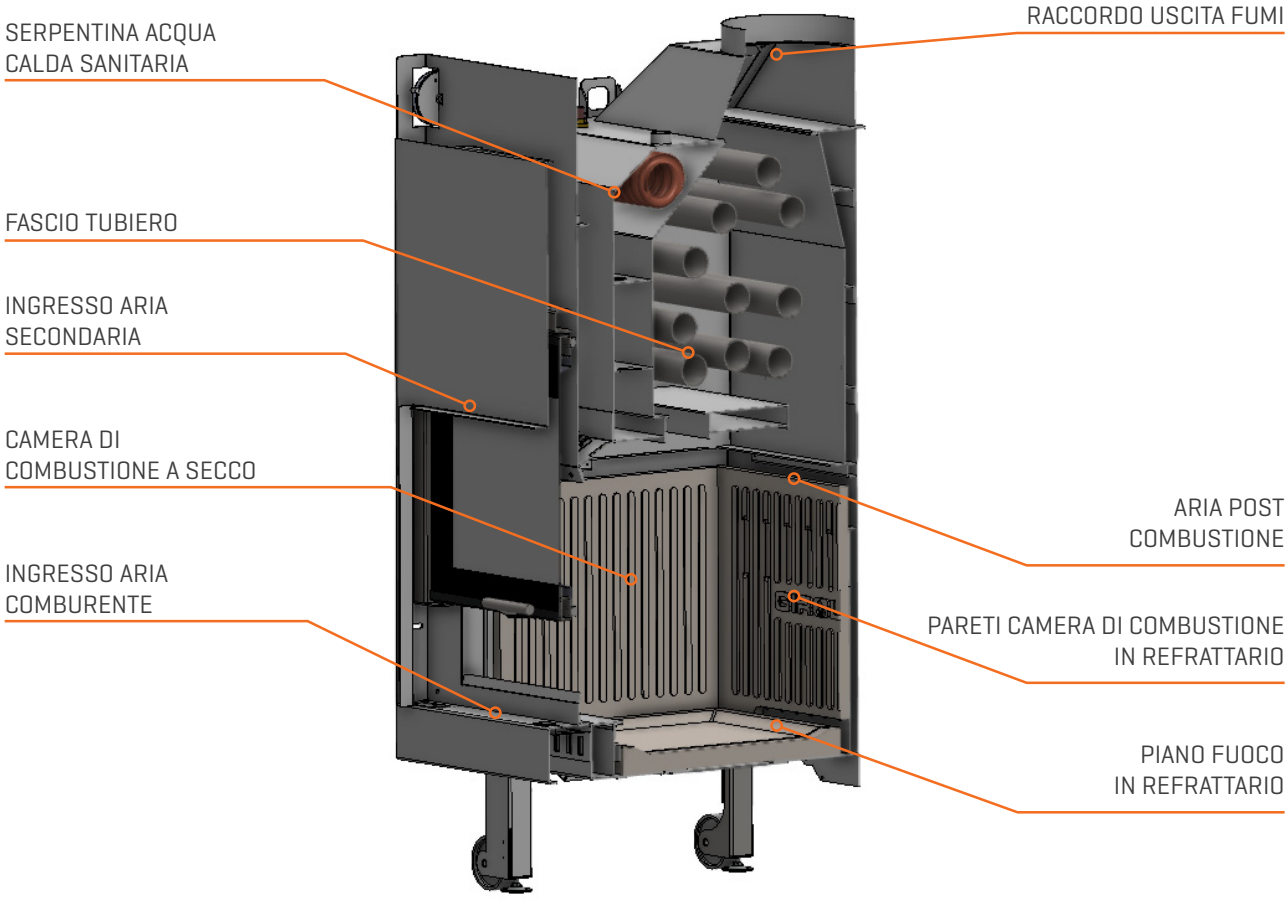

4.4. INTERFACCIAMENTO VERSO L'ESTERNO

Per eseguire l'installazione, il termocamino presenta i seguenti attacchi idraulici:

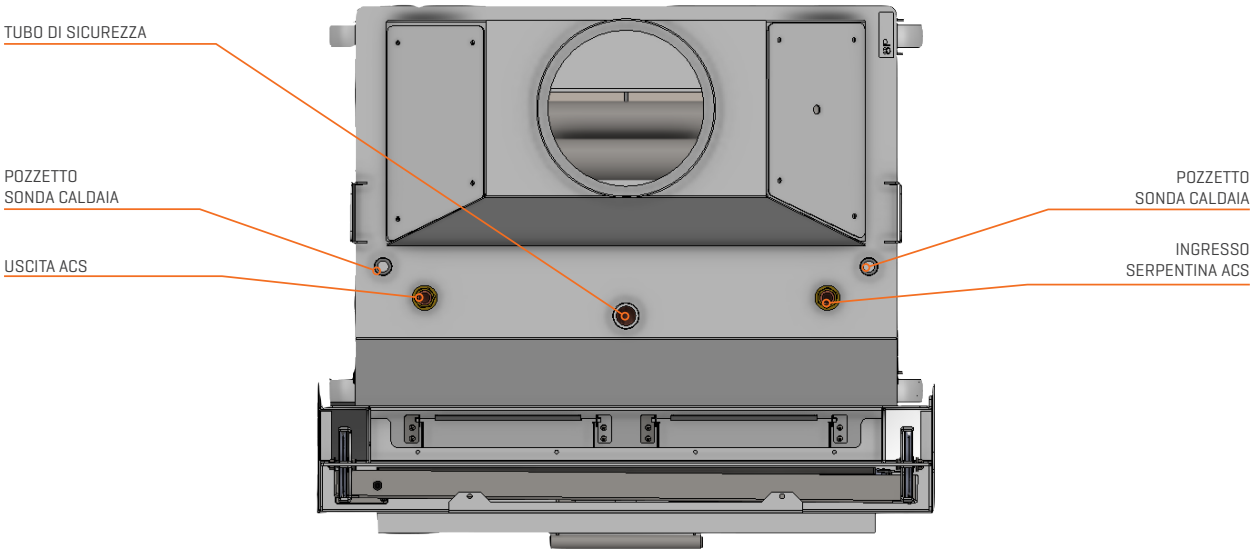

INTERFACCIA	CARATTERISTICA
Raccordo fumi	Ø250 mm
Dimensione Foro Aria Comburente	Ø120 mm
Attacco Mandata al Circuito Riscaldamento	1"F
Attacco Ritorno al Circuito Riscaldamento	1"F
Attacchi Mandata Acqua Calda Sanitaria	1/2 "F
Attacco Ingresso Acqua Calda Sanitaria	1/2 "F
Attacco Tubo di Sicurezza	1"F
Attacco Scarico Caldaia	1"F
Pozzetto sonda	1/2 "F

AVVISO.

Portare l'ingresso dell'aria comburente all'esterno dell'ambiente dove il Termocamino è installato, si rende necessario installare un filtro particolato in ingresso al fine di evitare ostruzioni od ingresso di corpi estranei all'interno del termocamino. Si suggerisce di installare un filtro con accessibilità più idonea per la sua manutenzione.

5. CANNA FUMARIA E TUBI DI ADDUZIONE ARIA COMBURENTE

Girolami® garantisce la rispondenza dei propri prodotti alle caratteristiche tecniche indicate nella documentazione allegata ed alle vigenti normative tecniche in materia.
La nostra Società opera sul mercato da molti anni ed i nostri prodotti offrono le migliori garanzie di ottimo funzionamento e di durata costante nel tempo.
È tuttavia necessario rammentare che l'efficace funzionamento dei prodotti è strettamente collegato alla canna fumaria, al comignolo ed ai raccordi fra il camino e la canna fumaria. Quest'ultima non viene né fornita né istallata dalla nostra società, la quale raccomanda vivamente di utilizzare installatori esperti, abilitati e di assoluta e comprovata competenza tecnica.
Tali aspetti, direttamente concernenti il tiraggio della canna fumaria, esulano infatti dalla sfera di competenza della nostra società, la quale fornisce il prodotto perfettamente funzionante, ma non può assumersi responsabilità in merito al tiraggio della canna fumaria stessa.
In qualità di fornitori, non possiamo infatti conoscere dove e come venga installato il camino per la sua resa ottimale.
Per garantire un regolare funzionamento del termocamino è necessario seguire alcune regole fondamentali che riguardano la CANNA FUMARIA, rif. UNI 10683/98.

Di seguito si riportano le linee guide per un corretto esercizio del termocamino subordinato ad un collegamento dei condotti aria e fumi corretti.

5.1. CLASSIFICAZIONE APPARECCHI

Questo termocamino è classificato come apparecchio di Tipo B:
Si tratta degli apparecchi tradizionalmente più diffusi, cosiddetti "a camera di combustione aperta".
Prelevano l'aria, necessaria alla combustione, direttamente nel locale dove sono installati e devono essere raccordati, mediante canali da fumo, a sistemi di evacuazione dei prodotti della combustione (camini, canne fumarie, ecc.).

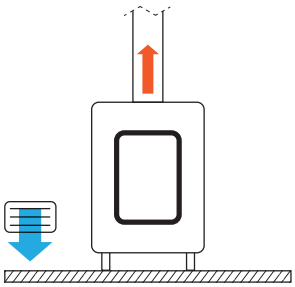

APPARECCHIOT TIPO B

ATTENZIONE.

E' obbligatorio:

- Prevedere un'adeguata presa d'aria esterna che permetta l'apporto dell'aria comburente necessaria al corretto funzionamento del termocamino (per maggiori informazioni si rimanda alla sezione *"3.4.1. Locale d'installazione" a pagina 16*);
- Collegare lo scarico condensa della canna fumaria;
- Utilizzare una canna fumaria doppia parete coibentata lungo tutto il canale da fumo.

È a totale carico dell'utente finale l'acquisto di tutte le componenti costituenti il sistema di tiraggio (canna fumaria), aspirazione aria e di avvalersi di personale certificato e qualificato per la messa in opera delle stesse.

Girolami® non risponde di eventuali malfunzionamenti indotti da un inadeguato sistema di tiraggio.

I requisiti di installazione minimi **devono** rispondere alle normative e criteri riportati nella sezione *"3.3. AVVERTENZE PER L'INSTALLATORE" a pagina 14* oltre alle norme vigenti nel luogo d'installazione.

Per un funzionamento ottimale del termocamino occorre caratterizzare la canna fumaria con un tiraggio compreso da un minimo di 10 Pa ad un massimo 14 Pa.

Per i generatori di calore alimentati a combustibili solidi non polverizzati (UNI 10412-2), i condotti di evacuazione dei fumi della combustione vanno realizzati in base alla normativa vigente ed in particolare, secondo quanto richiesto dalle UNI 9618 e la UNI 10683.
Questi condotti sono essenzialmente composti dalla canna fumaria, che convoglia i fumi verso l'esterno; dal comignolo, per evacuare i fumi in atmosfera e dal canale di fumo, che collega il generatore alla canna fumaria.

La canna fumaria deve essere a tenuta rispetto ai gas combusti, impermeabile e coibentata in modo da evitare i fenomeni di condensa, deve essere, inoltre, resistente alle normali sollecitazioni termomeccaniche ed all'azione dei gas combusti e delle loro condense.

La camera di raccolta, situata sotto l'imbocco del canale da fumo, deve essere facilmente ispezionabile da un apposito portello a tenuta d'aria.
La quota di sbocco, dove posizionare il comignolo, deve garantire una buona dispersione dei prodotti della combustione.
A tal fine deve essere sottoposta oltre la zona (detta di reflusso) in cui possono formarsi delle contropressioni (tali zone variano a seconda dell'altezza e dell'angolo di inclinazione della copertura riferimento norma UNI 10683).

In caso di installazione al di fuori dello stato Italiano, devono essere seguite le normative nazionali e locali in vigore.

6. MESSA IN OPERA

6.1. POSIZIONAMENTO A SECCO

Si consiglia di pre-montare il caminetto a secco per rendersi conto degli ingombri dei vari componenti e dei passaggi delle prese d'aria. Il piano fuoco deve risultare allo stesso livello del piano del rivestimento. È necessario far coincidere la parte frontale anteriore dell'apparecchiatura con il filo interno del piano di rivestimento lasciando una fessura di 5 mm in modo da permettere la libera dilatazione del termocamino.

6.2. RIVESTIMENTO

AVVERTENZA.

Il termocamino va posizionato in modo tale da avere gli spazi minimi per il collegamento delle tubazioni, ed è opportuno rivestirlo in maniera tale da avere la possibilità, nel tempo, di intervenire sullo stesso mediante aperture o botole. Fare riferimento al paragrafo "" a pagina 16.

IMPORTANTE.

Si consiglia fortemente di realizzare il rivestimento dopo il collaudo da parte di un Centro Assistenza autorizzato (vedi "3.1.1. Prima accensione" a pagina 13) e dopo aver testato il corretto funzionamento per un periodo di tempo sufficiente.

Il rivestimento del caminetto, indipendentemente dal materiale impiegato, deve essere autoportante rispetto al termocamino e non essere a contatto con questo. Stessa cosa vale per la canna fumaria che non deve gravare con il suo peso sul camino stesso ma deve essere autoportante con una propria struttura indipendente.
L'eventuale trave in legno, o comunque qualsiasi finitura in materiale combustibile deve essere adeguatamente isolata (oppure posta al di fuori della zona di irraggiamento del focolare, vedi UNI 10683:2012) e mantenere, rispetto al termo camino, una distanza di almeno 5 mm per garantire il libero flusso di aria atto ad evitare il surriscaldamento. Eventuali coperture in materiale combustibile poste al di sopra del generatore devono essere schermate mediante diaframmi in materiale isolante non combustibile.
Nel prevedere rivestimenti, si ricorda che vi è l'obbligo di avere rivestimenti smontabili, al fine di poter prevedere operazioni di manutenzione sia ordinaria che straordinaria, per cui prevedere botole o porte di ispezione per facilitare tutte le operazioni del caso.

6.3. REGOLAZIONE ALTEZZA

Per regolare l'altezza del termocamino (altezza piano fuoco del rivestimento) sarà sufficiente agire sulle viti di regolazione predisposte sulla base dei piedini. Registrare le viti, fino a portare il manufatto all'altezza prevista rispetto al rivestimento, avendo cura che la base del focolare sia a bolla.

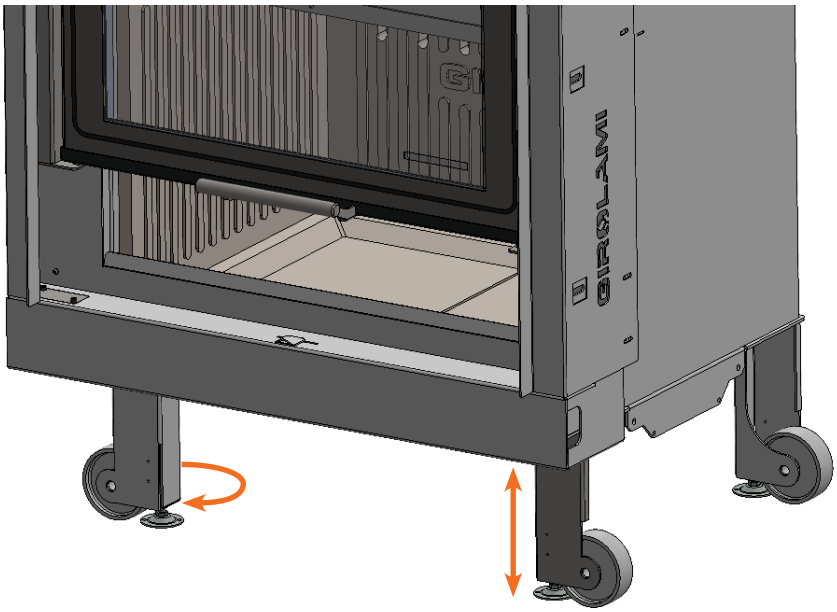

6.4. PRESA D'ARIA COMBURENTE

Realizzare la presa d'aria comburente che prelevi aria per la combustione direttamente dall'esterno con un diametro minimo di almeno 200 mm di sezione utile, sotto il piano fuoco (non è necessario intubare la presa d'aria comburente fino al braciere). L'aria verrà utilizzata sia per la combustione che per la dissipazione del calore all'interno del rivestimento. Prevedere una presa d'aria che abbia una portata di almeno 1,5 volte il volume del locale dove la macchina viene installata.

6.5. COLLEGAMENTO CANNA FUMARIA

Le dimensioni della canna fumaria devono corrispondere a quanto indicato nella scheda tecnica. Si consiglia di eseguire il raccordo per l'uscita fumi, tra il caminetto e la canna fumaria, mediante eventuali curve aperte (30°) e tubi metallici di spessore adeguato, avendo l'attenzione di non superare l'inclinazione di 45°, qualora la canna fumaria non si trovi perpendicolare al caminetto. Si ricorda di utilizzare canne fumarie idonee, secondo le specifiche riportate sulle stesse da parte dell'azienda produttrice, inoltre il fumista o l'installatore devono applicare sulla stessa la placca camino con i riferimenti delle caratteristiche tecniche sia del canale da fumo che della canna fumaria che il valore della prova di tiraggio a freddo. Una volta eseguito il raccordo e l'installazione è opportuno isolare i tubi metallici dell'uscita fumi con lana di roccia eventualmente ricoperta da foglio di alluminio esterno.

AVVERTENZA.

- Non utilizzare la lana di vetro o isolante con supporto di carta: potrebbero incendiarsi.
- Non utilizzare tubi metallici flessibili, di spessore ridotto e/o fibrocemento: hanno una ridotta resistenza meccanica (temperatura) e chimica (condensa).

6.6. COLLEGAMENTO SONDE

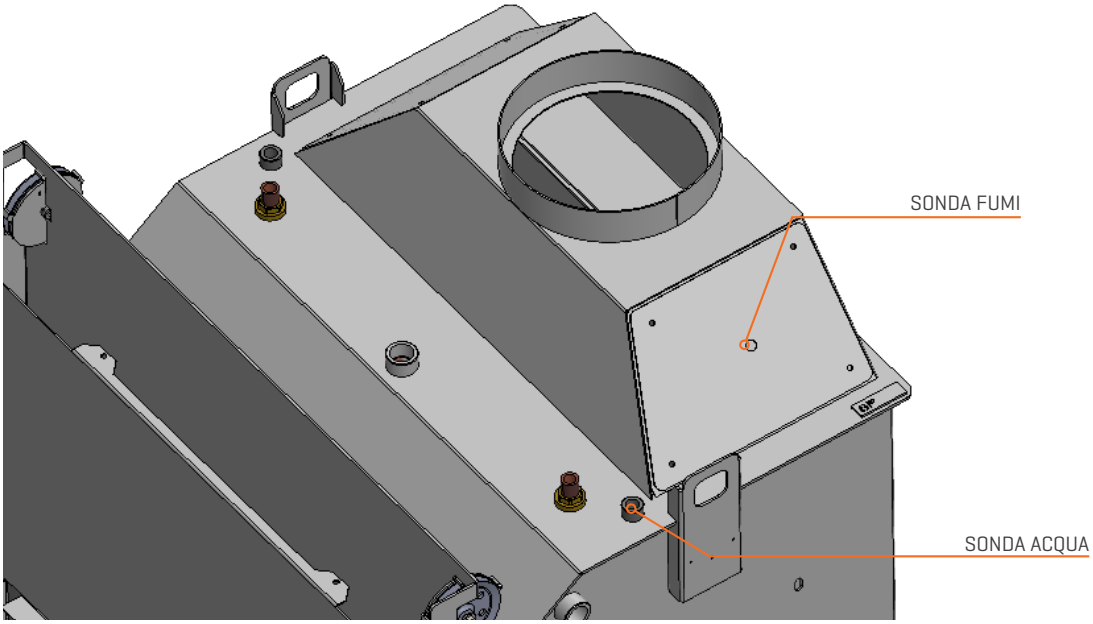

6.1.1 Sonda acqua

La sonda per la rilevazione della temperatura dell'acqua fornita in dotazione deve essere inserita mediante l'apposito attacco cieco in rame nel foro più piccolo posto nella parte superiore del termocamino, vicino al raccordo di sfiato (tubo di sicurezza) diretto al vaso di espansione.

6.1.3 Controcappa e pannello di ispezione

Per la realizzazione della controcappa si consiglia l'utilizzo del cartongesso, per la facile lavorabilità, per la peculiarità di essere rimovibile e soprattutto per evitare di sovraccaricare con tavelle o tavelloni la struttura del monoblocco, l'architrave in marmo e la trave in legno NON devono fungere da struttura portante.

PERICOLO.

- Nel corso della realizzazione della cappa è indispensabile proteggere il telaio di scorrimento della porta con nylon fissato da nastro adesivo. Questo per impedire che polvere, malte o altri corpi estranei si incastrino tra le boccole e le guide bloccando lo scorrimento della porta stessa. Rimuoverete la protezione a lavoro ultimato attraverso la griglia di ispezione.
- Prima di effettuare il montaggio definitivo sarà opportuno effettuare un collaudo fumistico, ossia provare il funzionamento del caminetto con anta aperta.
- Prevedere sempre l'accessibilità alle parti meccaniche della macchina in fase di realizzazione della contro cappa.

6.7. COLLEGAMENTO ALL'IMPIANTO

In questo paragrafo vengono fornite tutte le informazioni per un corretto allacciamento del generatore di calore all'impianto idraulico

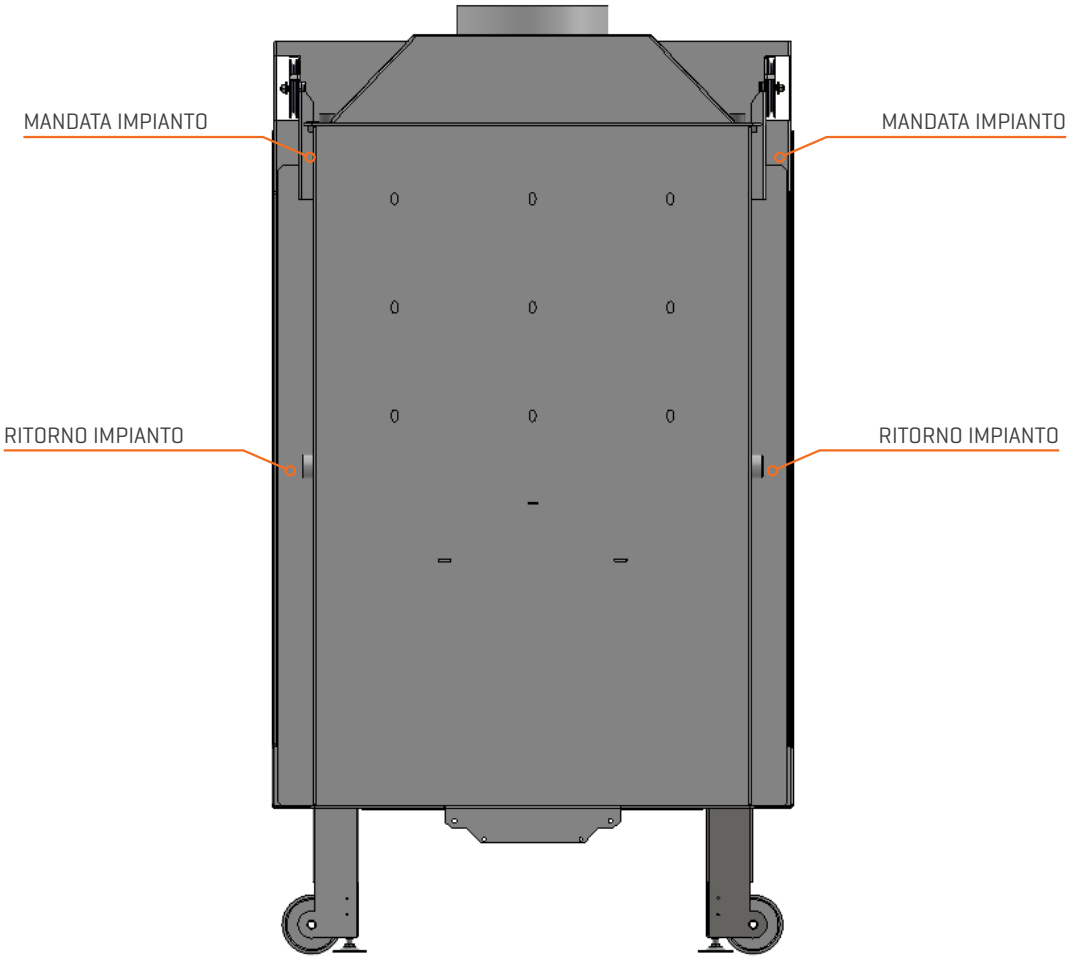

ATTENZIONE.

Macchina non adatta al lavoro in pressione!
Collegare sempre ad un vaso di espansione aperto.

7. MANUTENZIONE ORDINARIA E STRAORDINARIA

Le operazioni di manutenzione e pulizia ordinaria sono demandate all'utente finale.
Le operazioni di pulizia e manutenzione straordinaria, devono essere eseguite da personale tecnico qualificato autorizzato Girolami ®.

PERICOLO.

Si raccomanda di eseguire le TUTTE le operazioni di manutenzione ordinaria in condizioni di termocamino spento e freddo.
Pericolo di USTIONI GRAVI!!!

Al fine di ottimizzare l'uso e la resa della macchina si consiglia di utilizzare il meccanismo di movimentazione dei turbolatori giornalmente od ad ogni caricamento del combustibile nel serbatoio.

7.1. MANUTENZIONE ORDINARIA

Al fine di mantenere in efficienza il termocamino, procedere con le seguenti operazioni di manutenzione ordinaria:

7.1.1. Pulizia del vetro

Per pulire la superficie interna del vetro è necessario aprire l'anta a compasso.
Pulire il vetro con un panno o carta di giornale appallottolata inumiditi, passati nella cenere e strofinati quindi sulle parti sporche fino ad ottenere la pulizia totale.
E' possibile utilizzare i normali detergenti usati per la pulizia dei forni di cucina.

- Non effettuare la pulizia durante il funzionamento del termocamino;
- Il vetro ceramico resiste benissimo alle alte temperature, ma è fragile, quindi NON URTARE.

7.1.2. Pulizia camera di combustione

È consigliata la pulizia della camera di combustione almeno 1 volta al giorno o in base al quantitativo di combustibile che viene bruciata.
La pulizia va eseguita sempre a macchina fredda, rispettando le prescrizioni di sicurezza di cui alla sezione "1. SICUREZZA" a pagina 6.

7.2. MANUTENZIONE STRAORDINARIA

ATTENZIONE! I seguenti interventi devono essere effettuati da personale dell'Assistenza Tecnica autorizzato Girolami ®.

La frequenza della manutenzione straordinaria è funzione del tempo di utilizzo del termocamino nonché dalla qualità e tipologia di legna impiegata.
Se si utilizzano combustibili di scarsa qualità è possibile che sia necessaria una manutenzione straordinaria più frequente.

Per interventi di manutenzione straordinaria si intendono:

- Tutte quelle azioni che si necessitano attuare prima della messa a riposo della macchina (per esempio alla fine della stagione fredda):
  - Pulizia fascio tubiero;
  - Pulizia vetro porta fuoco.

- Tutte quelle azioni che si necessitano attuare prima della messa in esercizio della macchina (per esempio all'inizio della stagione fredda).
  In questo gruppo rientrano le seguenti:
  - Controllo efficienza di tutte le tenute: porta fuoco, portelli ispezione tubi, vano cenere;
  - Controllo canna fumaria ed opere accessorie;

- Tutti quegli interventi che sono afferenti a manifestazioni di problematiche impreviste e per le quali il corretto funzionamento della macchina può esserne compromesso.
  Cause di manutenzione straordinaria di queste eventuali manifestazioni potrebbero, per esempio, essere le seguenti:
  - Rottura del vetro della porta fuoco. In caso di presenza cricche mettere il termocamino FUORI SERVIZIO. In caso di termocamino acceso procedere IMMEDIATAMENTE al suo spegnimento e NON SOSTARE frontalmente;
  - Sostituzione delle guarnizioni di tenuta dovuto ad una loro compromissione accidentale. Il termocamino potrebbe continuare il suo esercizio ma non se ne garantisce l'efficienza.

8. MARCATURA CE

GIROLAMI® CE 20 IMQ

VIA ROMA 12 | 00060 | SANT'ORESTE (ROMA) -ITALY EN 13229: 2006

TC EVO 70	S/N:
Potenza termica nominale al focolare | Max power | Gesamtwärmeleistug | Puissance max | Potencia maxima	26 kW
Potenza termica nominale max | Thermal power max. | Gesamtwärmeleistug max. | Puissance thermique max | Potencia térmica màx	22,8 kW
Potenza utile nominale (H2O) | Nominale Nutzleistung (H2O) | Puissance utile nominale (H2O) | Nominal output power (H2O) | Potencia nominal útil (H2O) | Puissance de sortie (H2O)	13,7 kW
Potenza resa all'ambiente | Space heating output | Raumheizleistung | Puissance de chauffage de l'espace | Salida de calefacción de habitaciones	9,1 kW
Rendimento | Rendement | Efficiency | Rendimiento | Rendement	88 %
Temperatura dei fumi in uscita | Température des fumées en sortie | Temperature of exhaust smoke a | Temperatura de los humos de salida | Température des fumées d'échappement	171 °C
Particolato (13% O2) | Particule (13% O2) | Particulate (10%O2) | Particulado (13% O2) | Particulaire (13% O2)	23,1 mg/Nm³
OGC (13% O2)	68 mg/Nm³
NOX (13% O2)	74 mg/Nm³
CO (13% O2)	1229 mg/Nm³
Tiraggio minimo | Minimum draught | Mindestabzug | Tirage minimal | Tiro mínimo	11 Pa
Massa fumi Mass of smoke | Abgasmasse | Masse des fumée | Masa humos	12,7 g/s
Volume riscaldabile a 40-35-30 Kcal/h per m³ | Heatable volume at 40-35-30 Kcal/h per m³ | Volume chauffable au 40-35-30 Kcal/h per m³ | Volumen calentable 40-35-30 Kcal/h per m³ | Raumheizvermögen a 40-35-30 Kcal/h per m³	492 563 656 m³
Consumo orario | Hourly consumption | Stündlicher Verbrauch | Consommation horair | Consumo horario	6,27 Kg/h
Contenuto acqua | Boiler capacity | Enthalten des Dampfkessels | Capacité de la chaudiere | Contenido de la caldera	105 L
Pressione idrica massima | Maximum water pressure | Maximaler Wasserdruck | Pression max eau | Presión màxima de agua	1 bar
Ingresso aria di combustione | Combustion air inlet | Einlass Verbrennungsluft | Entrée d'air pour la combustion | Entrada aire para la combustión	Ø 100 mm
Diametro uscita fumi | Smoke outlet | Rauchgasaustritt | Diamètre sortie de fumées | Diàmetro salida humos	Ø 250 mm
Potenza elettrica nominale max | Max nominal electrical power | Elektrische Nennleistung max. | Puissance électrique nominale max. | Potecia eléctrica max.	400 W
Tensione d'alimentazione | Supply voltage | Speisespannung | Tension d'alimentation | Tensión de alimentación	230/50 V/Hz
Peso | Weight | Gewicht | Poids | Peso	342 Kg
Perdite di carico d'acqua	(10k) 55/(20k) 75 mBar
Energy Label	A+ EEI 127

Installare secondo la normativa vigente | Installer selon la règlementation en vigueur | Gerät ist für eine Mehrfachbelegung des Schornsteins geeignet | Install in accordance with the applicable regulations in force | Instalar según la legislación vigente.
Utilizzare solo combustibile raccomandato | A utiliser seulement avec un combustible recommandé | Nur empfohlenen Brennstoff benutzen | Use only recommended fuels | Utilizar sólo combustible recomendado.
Leggere e seguire le istruzioni! | Lire et suivre les instructions! | Bedienungsanleitung lesen und beachten! | Read and follow the operating instructions! | Leer y seguir las instrucciones!

Impianto idraulico
Hydraulic connections

GIROLAMI® CE 23

VIA ROMA 12 | 00060 | SANT'ORESTE (ROMA) -ITALY EN 13229: 2006

TC EVO PLUS 80	S/N: T80PTCE0000
Potenza termica nominale al focolare | Max power | Wärmekraft am Herd | Puissance max | Potencia maxima	31,2 kW
Potenza termica nominale max | Thermal power max. | max. Nennwärmeleistung | Puissance thermique max | Potencia térmica màx	27,23 kW
Potenza resa all'acqua | Power delivered to water | Kraft in Wasser umgewandelt | Puissance rendue à l'eau | Energía entregada al agua.	21,2 kW
Potenza resa all'ambiente | Space heating output | Stromversorgung über Umgebungstemperatur | Puissance délivrée ambiante | Energía entregada al ambiente	6,04 kW
Rendimento al Max | Efficiency at Max | Wirkungsgrad bei max | Rendement au Max | Rendimiento al máx	86,22 %
Temperatura dei fumi in uscita al Max | Temperature of exhaust smoke at Max | Austrittsrauchtemperatur bei max | Température des fumées en sortie au Max | Temperatura de los humos de salida al máx |	150 °C
Particolato/OGC/NOX (13% O2) | Particulate/OGC/NOX (13%O2) | Feinstaub / OGC/NOX (13% O2) | Particule/OGC/NOX (13% O2) | Particulado/OGC/NOX (13% O2]	14,3 30,7 48 mg /Nm³
CO al Max 13% O2 | CO at maximum 13% O2 | CO bei Max (13% O2) | CO au max (13% O2) | CO al Máx. (13% O2)	417 mg /Nm³
Tiraggio minimo | Minimum draught | Mindestabzug | Tirage minimal | Tiro mínimo	12 Pa
Massa fumi Mass of smoke | Smoke mass | Abgasmasse | Masse des fumée | Masa humos	20,2 g/s
Combustibile | Fuel | Brennstoff | Combustible | Combustible	Legna Wood
Consumo orario max | Max hourly consumtion | Stündlicher Verbrauch max | Consommation horarie max | Consumo horario max	7,1 Kg
Volume riscaldabile a 40-35-30 Kcal/h per m³ | Heatable volume at 40-35-30 Kcal/h per m³ | Volume chauffable au 40-35-30 Kcal/h per m³ | Volumen calentable 40-35-30 m³ | Kcal/h per m³ | Raumheizvermögen a 40-35-30 Kcal/h per m³	542 620 723 m³
Contenuto acqua | Boiler capacity | Enthalten des Dampfkessels | Capacité de la chaudiere | Contenido de la caldera	105 L
Pressione idrica massima | Maximum water pressure | Maximaler Wasserdruck | Pression max eau | Presión màxima de agua	1 bar
Ingresso aria di combustione | Combustion air inlet | Einlass Verbrennungsluft | Entrée d'air pour la combustion | Entrada aire para la combustión	Ø 100 mm²
Diametro uscita fumi | Smoke outlet | Rauchgasaustritt | Diamètre sortie de fumées | Diàmetro salida humos	Ø 250 mm
Potenza elettrica nominale max | Max nominal electrical power | Elektrische Nennleistung max. | Puissance électrique nominale max. | Potecia eléctrica max.	50 V
Tensione d'alimentazione | Supply voltage | Speisespannung | Tension d'alimentation | Tensión de alimentación	230/50 V/Hz
Peso | Weight | Gewicht | Poids | Peso	362 Kg
Distanza da materiale combustibile (retro-lato-sotto) | Distance from combustible material (rear-sides-floor) | Abstand zu brennbarem Material (Rückseitenboden) | Distance par rapport au matériau combustible (arrière-côté-fond) | | Distancia desde el material combustible(revés-lado-fondo)	300 mm
Distanza da materiale combustibile (fronte) | Distance from combustible material (front) | Abstand zu brennbarem Material (Front) | Distance par rapport au matériau combustible (avant) | Distancia desde el material combustible (anterior)	1000 mm
Perdite di carico d'acqua | Water pressure drops | Der Wasserdruck sinkt | La pression de l'eau chute | La presión del agua cae	(10k) 55/(20k) 75 mmbar
EEI (Ecodesign 2022) / Energy Label	A+ EEI 125

Installare secondo la normativa vigente | Install in accordance with the applicable regulations in force | Gerät ist für eine Mehrfachbelegung des Schornsteins geeignet | Installer selon la règlementation en vigueur | Instalar según la legislación vigente.
Utilizzare solo combustibile raccomandato | Use only recommended fuels | Nur empfohlenen Brennstoff benutzen | A utiliser seulement avec un combustible recommandé | Utilizar sólo combustible recomendado.
Leggere e seguire le istruzioni! | Read and follow the operating instructions! | Bedienungsanleitung lesen und beachten! | Lire et suivre les instructions! | Leer y seguir las instrucciones!

9. CLASSIFICAZIONE AMBIENTALE (DM186)

TC EVO 70	TC EVO 80 PLUS
★★★★☆	★★★★★
4 stelle	5 stelle

ECO DESIGN

10. SPECIFICHE PRODOTTO SECONDO R(UE) 2015/1185

10.1 TABELLA TC EVO 70

Informazioni obbligatorie per il riscaldamento d'ambiente locale a combustibile solido

Identificativo del modello:	**TC EVO 70**
Funzionalità di riscaldamento indiretto:	SI
Potenza termica diretta	9,1 kW
Potenza termica indiretta	13,7 kW

COMBUSTIBILE	COMBUSTIBILE PREFERITO	ALTRI COMBUSTIBILI IDONEI	η_s 71,3	EMISSIONI DOVUTE AL RISCALDAMENTO D'AMBIENTE ALLA POTENZA TERMICA NOMINALE (*)				EMISSIONI DOVUTE AL RISCALDAMENTO D'AMBIENTE ALLA POTENZA TERMICA MINIMA (*)(**)			
				PM	OGC	CO	NOX	PM	OGC	CO	NOx
				[x] mg/Nm³ (13%O_2)				[x] mg/Nm³ (13%O_2)			
Ceppi di legno con tenore di umidità ≤ 25 %	NO	NO									
Legno compresso con tenore di umidità < 12 %	SI	NO	88	23,1	68	1229	74				
Altra biomassa legnosa	NO	NO									
Biomassa non legnosa	NO	NO									
Antracite e carbone secco	NO	NO									
Coke metallurgico	NO	NO									
Coke a bassa temperatura	NO	NO									
Carbone bituminoso	NO	NO									
Mattonelle di lignite	NO	NO									
Mattonelle di torba	NO	NO									
Mattonelle di miscela di combustibile fossile	NO	NO									
Altro combustibile fossile	NO	NO									
Mattonelle di miscela di biomassa e combustibile fossile	NO	NO									
Altra miscela di biomassa e combustibile solido	NO	NO									

(*) PM = particolato, OGC = composti gassosi organici, CO = monossido di carbonio, NOx = ossidi di azoto
(**) Necessario solo se si applicano i fattori di correzione F(2) o F(3)

Mattonelle di miscela di biomassa e combustibile fossile	NO	NO

Caratteristiche quando l'apparecchio è in funzione unicamente con il combustibile preferito

VOCE	SIMBOLO	VALORE	UNITA' DI MISURA
POTENZA TERMICA			
Potenza termica nominale	P_{nom}	22,8	kW
Potenza termica minima (indicativa)	P_{min}		kW
CONSUMO AUSILIARIO DI ENERGIA ELETTRICA			
Alla potenza termica nominale	el_{max}	0,082	kW
Alla potenza termica minima	el_{min}	0,056	kW
In modo stand-by	el_{SB}	0,0023	kW
POTENZA NECESSARIA PER LA FIAMMA PILOTA PERMANENTE			
Potenza necessaria per la fiamma pilota (se applicabile)	P_{pilot}	0	kW

VOCE	SIMBOLO	VALORE	UNITA' DI MISURA
EFFICIENZA UTILE (NCV RICEVUTO)			
Efficienza utile alla potenza termica nominale	$\eta_{th\ nom}$	88	%
Efficienza utile alla potenza termica minima (indicativa)	$\eta_{th\ min}$		%
TIPO DI POTENZA TERMICA/CONTROLLO DELLA TEMPERATURA AMBIENTE (INDICARE UNA SOLA OPZIONE)			
Potenza termica a fase unica senza controllo della temperatura ambiente			NO
Due o più fasi manuali senza controllo della temperatura ambiente			NO
Con controllo della temperatura ambiente tramite termostato meccanico			SI
Con controllo elettronico della temperatura ambiente			SI
Con controllo elettronico della temperatura ambiente e temporizzatore giornaliero			NO
ALTRE OPZIONI DI CONTROLLO (è possibile selezionare più opzioni)			
Controllo della temperatura ambiente con rilevamento di presenza			NO
Controllo della temperatura ambiente con rilevamento di finestre aperte			NO
Con opzione di controllo a distanza			NO

CONTATTI	GIROLAMI SRL | VIA ROMA 12 | 00060 | SANT'ORESTE | ROMA

10.2 TABELLA TC EVO 80 PLUS

Informazioni obbligatorie per il riscaldamento d'ambiente locale a combustibile solido

Identificativo del modello:	**TC EVO 80 PLUS**
Funzionalità di riscaldamento indiretto:	SI
Potenza termica diretta	6,4 kW
Potenza termica indiretta	21,2 kW

COMBUSTIBILE	COMBUSTIBILE PREFERITO	ALTRI COMBUSTIBILI IDONEI	η_s 71,3	EMISSIONI DOVUTE AL RISCALDAMENTO D'AMBIENTE ALLA POTENZA TERMICA NOMINALE [*]				EMISSIONI DOVUTE AL RISCALDAMENTO D'AMBIENTE ALLA POTENZA TERMICA MINIMA [*][**]			
				PM	OGC	CO	NOX	PM	OGC	CO	NOx
				[x] mg/Nm³ (13%O_2)				[x] mg/Nm³ (13%O_2)			
Ceppi di legno con tenore di umidità ≤ 25 %	NO	NO									
Legno compresso con tenore di umidità < 12 %	SI	NO	86,22	14,28	30,67	417	47,91				
Altra biomassa legnosa	NO	NO									
Biomassa non legnosa	NO	NO									
Antracite e carbone secco	NO	NO									
Coke metallurgico	NO	NO									
Coke a bassa temperatura	NO	NO									
Carbone bituminoso	NO	NO									
Mattonelle di lignite	NO	NO									
Mattonelle di torba	NO	NO									
Mattonelle di miscela di combustibile fossile	NO	NO									
Altro combustibile fossile	NO	NO									
Mattonelle di miscela di biomassa e combustibile fossile	NO	NO									
Altra miscela di biomassa e combustibile solido	NO	NO									

(*) PM = particolato, OGC = composti gassosi organici, CO = monossido di carbonio, NOx = ossidi di azoto
(**) Necessario solo se si applicano i fattori di correzione F(2) o F(3)

Mattonelle di miscela di biomassa e combustibile fossile	NO	NO

Caratteristiche quando l'apparecchio è in funzione unicamente con il combustibile preferito

VOCE	SIMBOLO	VALORE	UNITA' DI MISURA
POTENZA TERMICA			
Potenza termica nominale	P_{nom}	22,8	kW
Potenza termica minima (indicativa)	P_{min}		kW
CONSUMO AUSILIARIO DI ENERGIA ELETTRICA			
Alla potenza termica nominale	el_{max}	0,082	kW
Alla potenza termica minima	el_{min}	0,056	kW
In modo stand-by	el_{SB}	0,0023	kW
POTENZA NECESSARIA PER LA FIAMMA PILOTA PERMANENTE			
Potenza necessaria per la fiamma pilota (se applicabile)	P_{pilot}	0	kW

VOCE	SIMBOLO	VALORE	UNITA' DI MISURA
EFFICIENZA UTILE (NCV RICEVUTO)			
Efficienza utile alla potenza termica nominale	$\eta_{th\ nom}$	88	%
Efficienza utile alla potenza termica minima (indicativa)	$\eta_{th\ min}$		%
TIPO DI POTENZA TERMICA/CONTROLLO DELLA TEMPERATURA AMBIENTE (INDICARE UNA SOLA OPZIONE)			
Potenza termica a fase unica senza controllo della temperatura ambiente			NO
Due o più fasi manuali senza controllo della temperatura ambiente			NO
Con controllo della temperatura ambiente tramite termostato meccanico			SI
Con controllo elettronico della temperatura ambiente			SI
Con controllo elettronico della temperatura ambiente e temporizzatore giornaliero			NO
ALTRE OPZIONI DI CONTROLLO (è possibile selezionare più opzioni)			
Controllo della temperatura ambiente con rilevamento di presenza			NO
Controllo della temperatura ambiente con rilevamento di finestre aperte			NO
Con opzione di controllo a distanza			NO

CONTATTI	GIROLAMI SRL | VIA ROMA 12 | 00060 | SANT'ORESTE | ROMA

11. ERP PRODOTTO

IT - SCHEDA PRODOTTO
EN - PRODUCT DATA SHEETS
FR - FICHE DE PRODUIT
NL - PRODUCTKAART
DE - PRODUKTDATENBLATT
ES - FICHA DEL PRODUTO
PT - FICHA DO PRODUTO
PL - KARTA PRODUKTU
CZ - INFORMAČNÍ LIST VÝROBKU
SK - INFORMAČNÝ LIST VÝROBKU
RO - FIȘA PRODUSULUI
HU - TERMÉKISMERTETŐ ADATLAP
SL - PODATKOVNI LIST IZDELKA
HR - INFORMACIJSKI LIST PROIZVODA
GR - ΔΕΛΤΙΟ ΠΡΟΪΟΝΤΟΣ
BG - ПРОДУКТОВ ФИШ
LT - GAMINIO VARDINIŲ PARAMETRŲ LENTELĖ
ET - TOOTEKIRJELDUS
DK - PRODUKTBLAD
SE - INFORMATIONSBLAD

SCHEDA PRODOTTO

(EU 2015/1186)

GIROLAMI SRL

ErP

GIROLAMI

IT EN FR NL DE ES PT	SCHEDA PRODOTTO PRODUCT DATA SHEETS FICHE DE PRODUIT PRODUCTKAART PRODUKTDATENBLATT FICHA DEL PRODUTO FICHA DO PRODUTO	PL CZ SK RO HU SL HR	KARTA PRODUKTU INFORMAČNÍ LIST VÝROBKU INFORMAČNÝ LIST VÝROBKU FIȘA PRODUSULUI TERMÉKISMERTETŐ ADATLAP PODATKOVNI LIST IZDELKA INFORMACIJSKI LIST PROIZVODA	GR BG LT ET DK SE	ΔΕΛΤΙΟ ΠΡΟΪΟΝΤΟΣ ПРОДУКТОВ ФИШ GAMINIO VARDINIŲ PARAMETRŲ LENTELĖ TOOTEKIRJELDUS PRODUKTBLAD INFORMATIONSBLAD

Marchio Brand Marque Merk Marke Marca Marca Marka Značka Značka	Marca Márka Blagovna znamka Marka Μάρκα Марка Ženklas Kaubamärk Mærke Märke	GIROLAMI	
Modello Model Modèle Model Modell Modelo Modelo Model Model Model	Model Modell Model Model Μοντέλο Модел Modelis Mudel Model Modell	TC EVO 70	TC EVO 80 PLUS
Classe di Efficienza Energetica Energy Efficiency Class Classe d'Efficacité Énergétique Energie-efficiëntieklasse Energieeffizienzklasse Clase de eficiencia energética Classe de Eficiência Energética Klasa efektywności energetycznej Třída energetické účinnosti Trieda energetickej účinnosti	Clasa de randament energetic Energiahatékonysági osztály Razred energetske učinkovitosti Razred energetske učinkovitosti Κατηγορία ενεργειακής απόδοσης Клас на енергийна ефективност Energijos efektyvumo klasė Energiatõhususe klass Energiklasse Energieffektivitetsklass	A+	A+
Potenza termica diretta Direct heat output Puissance thermique directe Rechtstreeks thermisch vermogen Direkte Heizleistung Potencia térmica directa Potência térmica direta Bezpośrednia moc cieplna Přímý tepelný výkon Priamy tepelný výkon	Putere termică directă Közvetlen hőteljesítmény Neposredna toplotna moč Izravna toplinska snaga Άμεση θερμική ισχύς Директна топлинна мощност Tiesioginė šiluminė galia Otsene soojusvõimsus Direkte termisk effekt Direkt värmeeffekt	22,8	27,23

Potenza termica indiretta Indirect heat output Puissance thermique indirecte Onrechtstreeks thermisch vermogen Indirekte Heizleistung Potencia térmica indirecta Potência térmica indireta Pośrednia moc cieplna Nepřímý tepelný výkon Nepriamy tepelný výkon	Putere termică indirectă Közvetett hőteljesítmény Posredna toplotna moč Neizravna toplinska snaga Έμμεση θερμική ισχύς Индиректна топлинна мощност Netiesioginė šiluminė galia Kaudne soojusvõimsus Indirekte termisk effekt Indirekt värmeeffekt	9,1	21,19
Indice di efficienza energetica Energy Efficiency Index Índice de eficiencia energética Energie-efficiëntie-index Energieeffizienzindex Índice de eficiencia energética Índice de eficiência energética Wskaźnik efektywności energetycznej Index energetické účinnosti Index energetickej účinnosti	Indice de randament energetic Energiahatékonysági mutató Kazalo energetske učinkovitosti Indeks energetske učinkovitosti Δείκτης ενεργειακής απόδοσης Индекс на енергийна ефективност Energijos efektyvumo indeksas Energiatõhususe indeks Indeks energieffektivitet Energieffektivitetsindex	127	115
Efficienza utile alla potenza termica nominale Useful energy efficiency at nominal heat output Rendement utile à la puissance thermique nominale Efficiëntie nuttig voor het nominaal thermisch vermogen Nutzleistung für die nominale Heizleistung Eficiencia útil a la potencia térmica nominal Eficiência útil com potência térmica nominal Wydajność użytkowa dla znamionowej mocy cieplnej Užitečná účinnost při jmenovitém tepelném výkonu Užitočná účinnosť pri menovitom tepelnom výkone Eficiență utilă la puterea termică nominală Hasznos hatásfok névleges hőteljesítményen Izkoristek pri nominalni toplotni moči Korisna učinkovitost pri nazivnoj toplinskoj snazi Ωφέλιμη απόδοση της ονομαστικής θερμικής ισχύος Полезна ефективност при номинална топлинна мощност Naudingasis efektyvumas esant nominaliai šiluminei galia Kasutegur nominaalsel soojusvõimsusel Nyttevirkning ved nominel termisk effekt Nyttoverkningsgraden vid nominell värmeeffekt		88	86,22

Efficienza utile al carico minimo Useful energy efficiency at minimum load Rendement utile à la charge minimale Efficiëntie nuttig voor de minimale last Nutzleistung für die Mindestlast Eficiencia útil con la carga mínima Eficiência útil com carga mínima Wydajność użytkowa dla minimalnego obciążenia Užitečná účinnost při minimálním zatížením Užitočná účinnosť pri minimálnom zaťažení Eficiența utilă la sarcină minimă Hasznos hatásfok minimális terhelésen Izkoristek pri minimalni obremenitvi Toplinska učinkovitost pri minimalnom opterećenju Ωφέλιμη απόδοση σε ελάχιστο φορτίο Полезна ефективност при минимален товар Naudingasis efektyvumas esant mažiausiai apkrovai Kasutegur minimaalsel koormusel Nyttevirkning ved minimal belastning Nyttoverkningsgraden vid minimibelastning	95,50	95,50
Rispettare le avvertenze e le indicazioni di installazione e manutenzione periodica riportate nel manuale di istruzioni. Comply with the warnings and instructions concerning installation and routine maintenance provided in the instruction manual. Respete las advertencias y las indicaciones de instalación y mantenimiento periódico, detalladas en los manual de instrucciones. Respecteer de voorschriften en instructies voor de installatie en het periodiek onderhoud opgenomen in handleiding Die in den Bedienungshandbuchs angegebenen Warnhinweise und Anweisungen für die Installation und die regelmäßige Wartung befolgen. Respete las advertencias y las indicaciones de instalación y mantenimiento periódico, detalladas en manual de instrucciones Respeitar as advertências e as indicações de instalação e manutenção periódica referidas nos manual de instruções Należy przestrzegać ostrzeżeń i wskazówek dotyczących instalacji i okresowej konserwacji podanych w instrukcji obsługi. Dodržujte varování a pokyny pro instalaci a pravidelnou údržbu, které jsou popsány v návodu k obsluze Dodržujte varovania a pokyny pre inštaláciu a pravidelnú údržbu, ktoré sú popísané v návodu na obsluhu Respectați avertismentele și indicațiile privind instalarea și întreținerea periodică din manualul de instrucțiuni Kövesse a használati. fejezetében közölt figyelmeztetéseket, beépítési utasításokat és az időszakos karbantartásra vonatkozó előírásait Upoštevajte opozorila in navodila za namestitev in redno vzdrževanje, navedene v priročnika z navodili Poštivati upozorenja i smjernice za ugradbu o periodično održavanje navedene u ovog priručnika s uputama. Τηρείτε τις προειδοποιήσεις και τις οδηγίες εγκατάστασης και περιοδικής συντήρησης που αναφέρονται στα εγχειριδίου των οδηγιών. Спазвайте предупрежденията и указанията за монтаж и периодична поддръжка, дадени на ръководството с инструкции Vadovaukitės montavimo ir periodinės techninės priežiūros perspėjimais ir nurodymais, pateiktais instrukcijų skyriuose Järgige hoiatusi ning paigaldamise ja korrapärase hoolduse juhiseid, mis on toodud kasutusjuhendis Overhold advarslerne og angivelserne for installation og vedligeholdelse, som angivet i brugsvejledningen Följ de anvisningar och indikationer för installation och periodiskt underhåll som beskrivs i bruksanvisningen		

04.11.2020 TC EVO 70

25.09.2023 TC EVO 80 PLUS

Girolami

PAGINA LASCIATA INTENZIONALMENTE IN BIANCO

12. DICHIARAZIONE DI CONFORMITÀ

12.1 TC EVO 70

GIROLAMI®

Calore. Emozione. Energia.

Dichiarazione di Conformità / Declaration of Conformity / Déclaration de Conformité / Declaración de Conformidad / Konformitätserklärung / Verklaring van Overeenstemming

Emesso dal costruttore / Issued by the manufacturer / Délivré par le fabricant Emitido por el fabricante / Ausgestellt durch den Hersteller / Afgegeven door de fabrikant		**GIROLAMI Srl (I) – 00060 Sant'Oreste (RM) – Via Roma, 12**
Codice di identificazione / Identification Code / Code d'identification / Código de identificación / Identifikationscode / Identificatiecode	:	**T70TCE**
Modello / Model / Modèle / Modelo / Modell / Model	:	**TC EVO 70**
Tipo di apparecchio / Type of equipment / Type d'appareil / Tipo de dispositivo / Typ des geräts / Type apparaat	:	**Apparecchio per il riscaldamento domestico alimentato con pellet di legno Residental space heating appliance fuel by wood pellets Appareil de chauffage domestique alimenté au granulés de bois Aparato para calefacción doméstica alimentado con pellets de madera Gerät zum Heizen von Haushalten mit Holzpellets mit der Möglichkeit Huishoudelijke ruimteverwarmingstoestellen gestookt met houtpellets**
Nome o marchio registrato del fabbricante / Name or trademark of the manufacturer Nom ou marque déposée du fabricant / Nombre o marca registrada del fabricante Name oder eingetragenes Warenzeichen des Herstellers / Naam of geregistreerd merk van de fabricant	:	**GIROLAMI**
Uso / Use / Utilisez / Utilice / Verwenden Sie / Gebruik	:	**Riscaldamento centrale per uso residenziale Central heating in residential buildings Chauffage central dans les bâtiments résidentiels Calefacción central en edificios de viviendas Zentralheizung in Wohngebäuden Centrale verwarming in woongebouwen**

L'oggetto della presente dichiarazione è conforme alle seguenti direttive UE: / The object of this declaration is comply with the following EU directives: / L'objet de cette déclaration est conforme aux directives européennes suivantes: / El objeto de esta declaración cumple las siguientes directivas de la UE: Der Gegenstand dieser Erklärung ist konform mit den folgenden EU-Richtlinien: / Het voorwerp van deze verklaring voldoet aan de volgende EU-richtlijnen:

2006/42/CE *Direttiva macchine. /* ***2006/42/CE*** *Machinery Directive. /* ***2006/42/CE*** *Directive sur les machines.*
2006/42/CE *Directiva sobre máquinas. /* ***2006/42/CE*** *Maschinenrichtlinie. /* ***2006/42/CE*** *Machinerichtlijn.*

2014/35/UE *del 26 Febbraio 2014 relativa l'armonizzazione delle legislazioni degli stati membri relative alla messa a disposizione sul mercato del materiale elettrico destinato ad essere adoperato entro taluni limiti di tensione.*
2014/35/UE *26 February 2014 on the harmonization of the laws of the Member States relating to the making available on the market of electrical equipment designed for use within certain voltage limits.*
2014/35/UE *du 26 février 2014 concernant le rapprochement des législations des États membres relatives à la mise à disposition sur le marché du matériel électrique destiné à être employé dans certaines limites de tension.*
2014/35/UE*, de 26 de febrero de 2014, sobre la armonización de las legislaciones de los Estados miembros relativas a la comercialización de material eléctrico destinado a utilizarse con determinados limites de tensión.*
2014/35/EU *vom 26. Februar 2014 zur Harmonisierung der Rechtsvorschriften der Mitgliedsstaaten betreffend die Bereitstellung elektrischer Betriebsmittel auf dem Markt zur Verwendung innerhalb bestimmter Spannungsgrenzen.*
2014/35/EU *van 26 februari 2014 betreffende de harmonisatie van de wetgevingen van de lidstaten inzake het op de markt aanbieden van elektrisch materiaal bestemd voor gebruik binnen bepaalde spanningsgrenzen.*

2014/30/UE *del 26 Febbraio 2014 relativa l'armonizzazione delle legislazioni degli stati membri relative alla compatibilità elettromagnetica.*
2014/30/UE *26 February 2014 on the harmonization of the laws of the Member States relating to the electromagnetic compatibility.*
2014/30/UE *du 26 février 2014 relative à l'harmonisation des législations des états membres en matière de compatibilité électromagnétique.*
2014/30/UE*, de 26 de febrero de 2014, sobre la armonización de las legislaciones de los Estados miembros relativas a la compatibilidad electromagnética.*
2014/30/EU *vom 26. Februar 2014 zur Harmonisierung der Rechtsvorschriften der Mitgliedsstaaten über die elektromagnetische Verträglichkeit.*
2014/30/EU *van 26 februari 2014 betreffende de harmonisatie van de wetgevingen van de lidstaten inzake elektromagnetische compatibiliteit.*

2016/65/UE *del 21 Luglio 2016 relativa l'armonizzazione delle legislazioni degli stati membri relative alla restrizione all'uso di sostanze pericolose nelle apparecchiature elettriche e elettroniche.*
2016/65/UE *21 July 2016 on the harmonization of the laws of the Member States relating to the restriction in use hazardous substances in electrical and electronic equipment.*
2016/65/UE *du 21 juillet 2016 concernant l'harmonisation des législations des états membres relatives à la limitation de l'utilisation de substances dangereuses dans les équipements électriques et électroniques.*
2016/65/UE*, de 21 de julio de 2016, sobre la armonización de las legislaciones de los Estados miembros en materia de restricciones a la utilización de sustancias peligrosas en aparatos eléctricos y electrónicos.*
2016/65/EU *vom 21. Juli 2016 zur Harmonisierung der Rechtsvorschriften der Mitgliedsstaaten zur Beschränkung der Verwendung gefährlicher Stoffe in Elektro- und Elektronikgeräten.*
2016/65/EU *van 21 juli 2016 betreffende de harmonisatie van de wetgevingen der lidstaten inzake de beperking van het gebruik van gevaarlijke stoffen in elektrische en elektronische apparatuur.*

Riferimenti alle norme armonizzate / Reference to the relevant harmonized standards / Références aux normes harmonisées / Referencias a las normas armonizadas / Verweise auf harmonisierte Normen / Verwijzingen naar geharmoniseerde normen:

EN 14765: 2006 EN 55014-1:2017 EN 55014-2:2015 EN 61000-6-2:2017
EN 61000-6-3:2007 + A1:2011 EN 61000-3-2:2018 EN 61000-3-3:2013 + A1:2018
EN 301 489-1:2017 V2.2.0 EN 301 489-17:2017 V3.2.0
EN 60335-1:2012 + A11:2014 + (IEC) A1:2013 + (IEC) A2:2016 + A12 :2017 + A13:2017 EN 60335-2-102:2016 EN 62233:2008
ETSI EN 300 328:2016 (V2.1.1) EN IEC 63000:2018
REGOLAMENTO EUROPEO (EU) 2015/1189

In qualità di costruttore e/o rappresentante autorizzato della società all'interno della CEE, si dichiara sotto la propria responsabilità che gli apparecchi sono conformi alle esigenze essenziali previste dalle Direttive su menzionate.
As the manufacturer's authorised representative established within EEC, we declare under out sole responsibility that the equipment follows the provisions of the Directives stated above.
En tant que fabricant et/ou représentant autorisé de la société au sein de la CEE, nous déclarons sous notre propre responsabilité que les appareils sont conformes aux exigences essentielles des directives susmentionnées.
Como fabricante y/o representante autorizado de la empresa dentro de la CEE, declaramos bajo nuestra propia responsabilidad que los aparatos cumplen con los requisitos esenciales de las Directivas mencionadas.
Als Hersteller und/oder Bevollmächtigter des Unternehmens innerhalb der EWG erklären wir in eigener Verantwortung, dass die Geräte den grundlegenden Anforderungen der oben genannten Richtlinien entsprechen.
Als fabrikant en/of gevolmachtigde van het bedrijf binnen de EEG, verklaren wij onder onze eigen verantwoordelijkheid dat de apparaten voldoen aan de essentiële eisen van de hierboven genoemde Richtlijnen.

Sant'Oreste (RM) 04/11/2020

GIROLAMI S.r.l.
P.I. 13523291006
L'Amministratore Unico
Gino Girolami

Via Roma, 12
00060 Sant'Oreste | Roma | Italy
www.girolami.eu

T +39 0761 507249 **F** +39 0761 50927 **E** Info@girolami.eu

Girolami srl | C.F e P.I . 13523291006 del Registro delle Imprese di Roma | R.E.A 1453803

12.2 TC EVO 80 PLUS

GIROLAMI®

Calore. Emozione. Energia.

Dichiarazione di Conformità / Declaration of Conformity / Déclaration de Conformité / Declaración de Conformidad / Konformitätserklärung / Verklaring van Overeenstemming

Emesso dal costruttore / Issued by the manufacturer / Délivré par le fabricant Emitido por el fabricante / Ausgestellt durch den Hersteller / Afgegeven door de fabrikant		**GIROLAMI Srl (I) – 00060 Sant'Oreste (RM) – Via Roma, 12**
Codice di identificazione / Identification Code / Code d'identification / Código de identificación / Identifikationscode / Identificatiecode	:	**T80PTCE**
Modello / Model / Modèle / Modelo / Modell / Model	:	**TC EVO 80 PLUS**
Tipo di apparecchio / Type of equipment / Type d'appareil / Tipo de dispositivo / Typ des geräts / Type apparaat	:	**Apparecchio per il riscaldamento domestico alimentato con pellet di legno Residental space heating appliance fuel by wood pellets Appareil de chauffage domestique alimenté au granulés de bois Aparato para calefacción doméstica alimentado con pellets de madera Gerät zum Heizen von Haushalten mit Holzpellets mit der Möglichkeit Huishoudelijke ruimteverwarmingstoestellen gestookt met houtpellets**
Nome o marchio registrato del fabbricante / Name or trademark of the manufacturer Nom ou marque déposée du fabricant / Nombre o marca registrada del fabricante Name oder eingetragenes Warenzeichen des Herstellers / Naam of geregistreerd merk van de fabricant	:	**GIROLAMI**
Uso / Use / Utilisez / Utilice / Verwenden Sie / Gebruik	:	**Riscaldamento centrale per uso residenziale Central heating in residential buildings Chauffage central dans les bâtiments résidentiels Calefacción central en edificios de viviendas Zentralheizung in Wohngebäuden Centrale verwarming in woongebouwen**

L'oggetto della presente dichiarazione è conforme alle seguenti direttive UE: / The object of this declaration is comply with the following EU directives: / L'objet de cette déclaration est conforme aux directives européennes suivantes: / El objeto de esta declaración cumple las siguientes directivas de la UE: Der Gegenstand dieser Erklärung ist konform mit den folgenden EU-Richtlinien: / Het voorwerp van deze verklaring voldoet aan de volgende EU-richtlijnen:

***2006/42/CE** Direttiva macchine. / **2006/42/CE** Machinery Directive. / **2006/42/CE** Directive sur les machines.*
***2006/42/CE** Directiva sobre máquinas. / **2006/42/CE** Maschinenrichtlinie. / **2006/42/CE** Machinerichtlijn.*

***2014/35/UE** del 26 Febbraio 2014 relativa l'armonizzazione delle legislazioni degli stati membri relative alla messa a disposizione sul mercato del materiale elettrico destinato ad essere adoperato entro taluni limiti di tensione.*
***2014/35/UE** 26 February 2014 on the harmonization of the laws of the Member States relating to the making available on the market of electrical equipment designed for use within certain voltage limits.*
***2014/35/UE** du 26 février 2014 concernant le rapprochement des législations des États membres relatives à la mise à disposition sur le marché du matériel électrique destiné à être employé dans certaines limites de tension.*
***2014/35/UE**, de 26 de febrero de 2014, sobre la armonización de las legislaciones de los Estados miembros relativas a la comercialización de material eléctrico destinado a utilizarse con determinados límites de tensión.*
***2014/35/EU** vom 26. Februar 2014 zur Harmonisierung der Rechtsvorschriften der Mitgliedsstaaten betreffend die Bereitstellung elektrischer Betriebsmittel auf dem Markt zur Verwendung innerhalb bestimmter Spannungsgrenzen.*
***2014/35/EU** van 26 februari 2014 betreffende de harmonisatie van de wetgevingen van de lidstaten inzake het op de markt aanbieden van elektrisch materiaal bestemd voor gebruik binnen bepaalde spanningsgrenzen.*

***2014/30/UE** del 26 Febbraio 2014 relativa l'armonizzazione delle legislazioni degli stati membri relative alla compatibilità elettromagnetica.*
***2014/30/UE** 26 February 2014 on the harmonization of the laws of the Member States relating to the electromagnetic compatibility.*
***2014/30/UE** du 26 février 2014 relative à l'harmonisation des législations des états membres en matière de compatibilité électromagnétique.*
***2014/30/UE**, de 26 de febrero de 2014, sobre la armonización de las legislaciones de los Estados miembros relativas a la compatibilidad electromagnética.*
***2014/30/EU** vom 26. Februar 2014 zur Harmonisierung der Rechtsvorschriften der Mitgliedsstaaten über die elektromagnetische Verträglichkeit.*
***2014/30/EU** van 26 februari 2014 betreffende de harmonisatie van de wetgevingen van de lidstaten inzake elektromagnetische compatibiliteit.*

***2016/65/UE** del 21 Luglio 2016 relativa l'armonizzazione delle legislazioni degli stati membri relative alla restrizione all'uso di sostanze pericolose nelle apparecchiature elettriche e elettroniche.*
***2016/65/UE** 21 July 2016 on the harmonization of the laws of the Member States relating to the restriction in use hazardous substances in electrical and electronic equipment.*
***2016/65/UE** du 21 juillet 2016 concernant l'harmonisation des législations des états membres relatives à la limitation de l'utilisation de substances dangereuses dans les équipements électriques et électroniques.*
***2016/65/UE**, de 21 de julio de 2016, sobre la armonización de las legislaciones de los Estados miembros en materia de restricciones a la utilización de sustancias peligrosas en aparatos eléctricos y electrónicos.*
***2016/65/EU** vom 21. Juli 2016 zur Harmonisierung der Rechtsvorschriften der Mitgliedsstaaten zur Beschränkung der Verwendung gefährlicher Stoffe in Elektro- und Elektronikgeräten.*
***2016/65/EU** van 21 juli 2016 betreffende de harmonisatie van de wetgevingen der lidstaten inzake de beperking van het gebruik van gevaarlijke stoffen in elektrische en elektronische apparatuur.*

Riferimenti alle norme armonizzate / Reference to the relevant harmonized standards / Références aux normes harmonisées / Referencias a las normas armonizadas / Verweise auf harmonisierte Normen / Verwijzingen naar geharmoniseerde normen:

EN 14765: 2006 EN 55014-1:2017 EN 55014-2:2015 EN 61000-6-2:2017
EN 61000-6-3:2007 + A1:2011 EN 61000-3-2:2018 EN 61000-3-3:2013 + A1:2018
EN 301 489-1:2017 V2.2.0 EN 301 489-17:2017 V3.2.0
EN 60335-1:2012 + A11:2014 + (IEC) A1:2013 + (IEC) A2:2016 + A12 :2017 + A13:2017 EN 60335-2-102:2016 EN 62233:2008
ETSI EN 300 328:2016 (V2.1.1) EN IEC 63000:2018
REGOLAMENTO EUROPEO (EU) 2015/1189

In qualità di costruttore e/o rappresentante autorizzato della società all'interno della CEE, si dichiara sotto la propria responsabilità che gli apparecchi sono conformi alle esigenze essenziali previste dalle Direttive su menzionate.
As the manufacturer's authorised representative established within EEC, we declare under out sole responsibility that the equipment follows the provisions of the Directives stated above.
En tant que fabricant et/ou représentant autorisé de la société au sein de la CEE, nous déclarons sous notre propre responsabilité que les appareils sont conformes aux exigences essentielles des directives susmentionnées.
Como fabricante y/o representante autorizado de la empresa dentro de la CEE, declaramos bajo nuestra propia responsabilidad que los aparatos cumplen con los requisitos esenciales de las Directivas mencionadas.
Als Hersteller und/oder Bevollmächtigter des Unternehmens innerhalb der EWG erklären wir in eigener Verantwortung, dass die Geräte den grundlegenden Anforderungen der oben genannten Richtlinien entsprechen.
Als fabrikant en/of gevolmachtigde van het bedrijf binnen de EEG, verklaren wij onder onze eigen verantwoordelijkheid dat de apparaten voldoen aan de essentiële eisen van de hierboven genoemde Richtlijnen.

Sant'Oreste (RM) 25/09/2023

Girolami S.r.l.
Dottssa Girolami Alessia
Rappresentante Legale
C.F. e P.IVA 13523291006

Via Roma, 12
00060 Sant'Oreste | Roma | Italy
www.girolami.eu

T +39 0761 507249 **F** +39 0761 50927 **E** Info@girolami.eu

Girolami srl | C.F e P.I . 13523291006 del Registro delle Imprese di Roma | R.E.A 1453803

GIROLAMI®

Calore. Emozione. Energia.

Girolami Srl
Via Roma 12
00060 Sant'Oreste RM
info@girolami.eu

WWW.GIROLAMI.EU

MANUALE DI USO E MANUTENZIONE TC EVO 70 / 80 PLUS - Rev. 1.2 - 202406- IT